225-01 Cylinder head cover

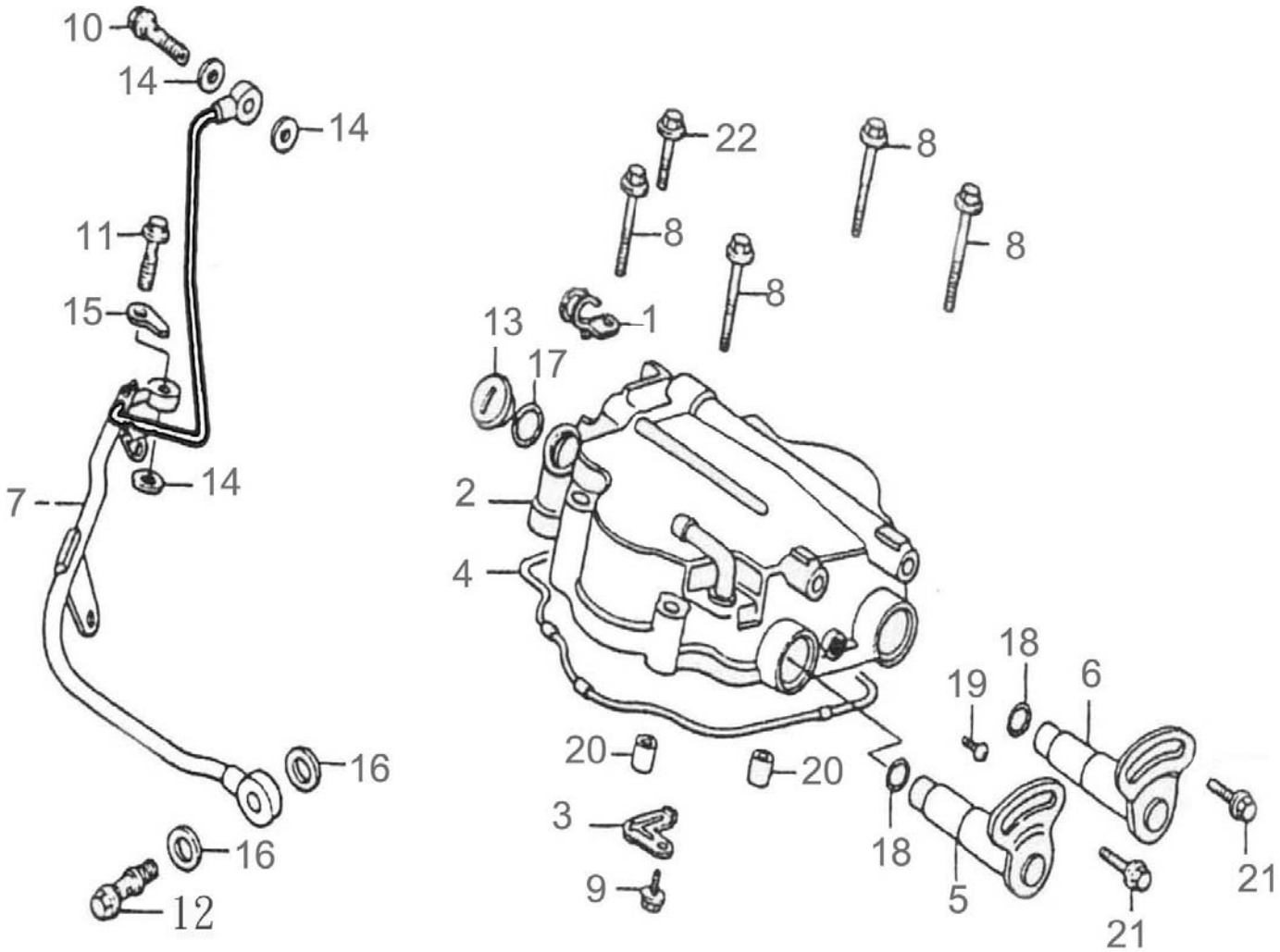

組件號：225-01　　汽缸頭蓋 Cylinder head cover

Item No. 項次	Parts No. 部品番號	Unit Qty 用量	Parts Name 零件名稱		
1	11351-120-00A	1	CLAMP		固定夾
2	12310-225-000	1	CYLINDER HEAD COVER		汽缸頭蓋
3	12320-225-000	1	FIX BRACKET		通氣導板
4	12391-225-000	1	HEAD COVER GASKET	PK-M504C	汽缸頭蓋墊圈
5	14452-225-000	1	IN. ROCKER ARM SHAFT		進氣閥搖臂軸
6	14453-225-000	1	EX. ROCKER ARM SHAFT		排氣閥搖臂軸
7	15201-225-000	1	OIL PIPE		外機油輸送管
8	96000-06050-08B	4	HEX FLANGE BOLT	6*50	六角緣面螺栓(白)
9	96000-06016-08B	1	HEX FLANGE BOLT	6*16	六角緣面螺栓(白)
10	45456-225-000	1	OIL BOLT	8*25.5	油管固定螺栓(墨綠)
11	45457-225-000	1	OIL BOLT	8*25.5	油管固定螺栓(白)
12	45458-225-000	1	OIL BOLT	12*28	油管固定螺栓(墨綠)
13	90084-108-000	1	A.C.G. CAP (small)	14mm	交流發電機塞(14mm)
14	94103-0815012	3	COPPER PLAIN WASHER	8*15*1.2	銅平面墊圈
15	15207-225-000	1	FIX BRACKET		油管固定片
16	94103-1220015	2	COPPER PLAIN WASHER	12.5*20*1.5	銅平面墊圈
17	91313-108-000	1	OIL RING	13.8*2.5	油環13.8*2.5
18	91309-108-000	2	OIL RING	9.4*2.4	油環 9.4*2.4
19	93500-05018K	1	PAN PHILLIPS BOLT	5*18	十字圓頭螺栓(黑)
20	94301-10140	2	DOWEL PIN	8*10*14	定位梢*
21	96000-06016-10B	2	HEX FLANGE BOLT	6*16	六角緣面螺栓(白)
22	96000-06025-08B	1	HEX FLANGE BOLT	6*25	六角緣面螺栓(白)

225-02 Cylinder head

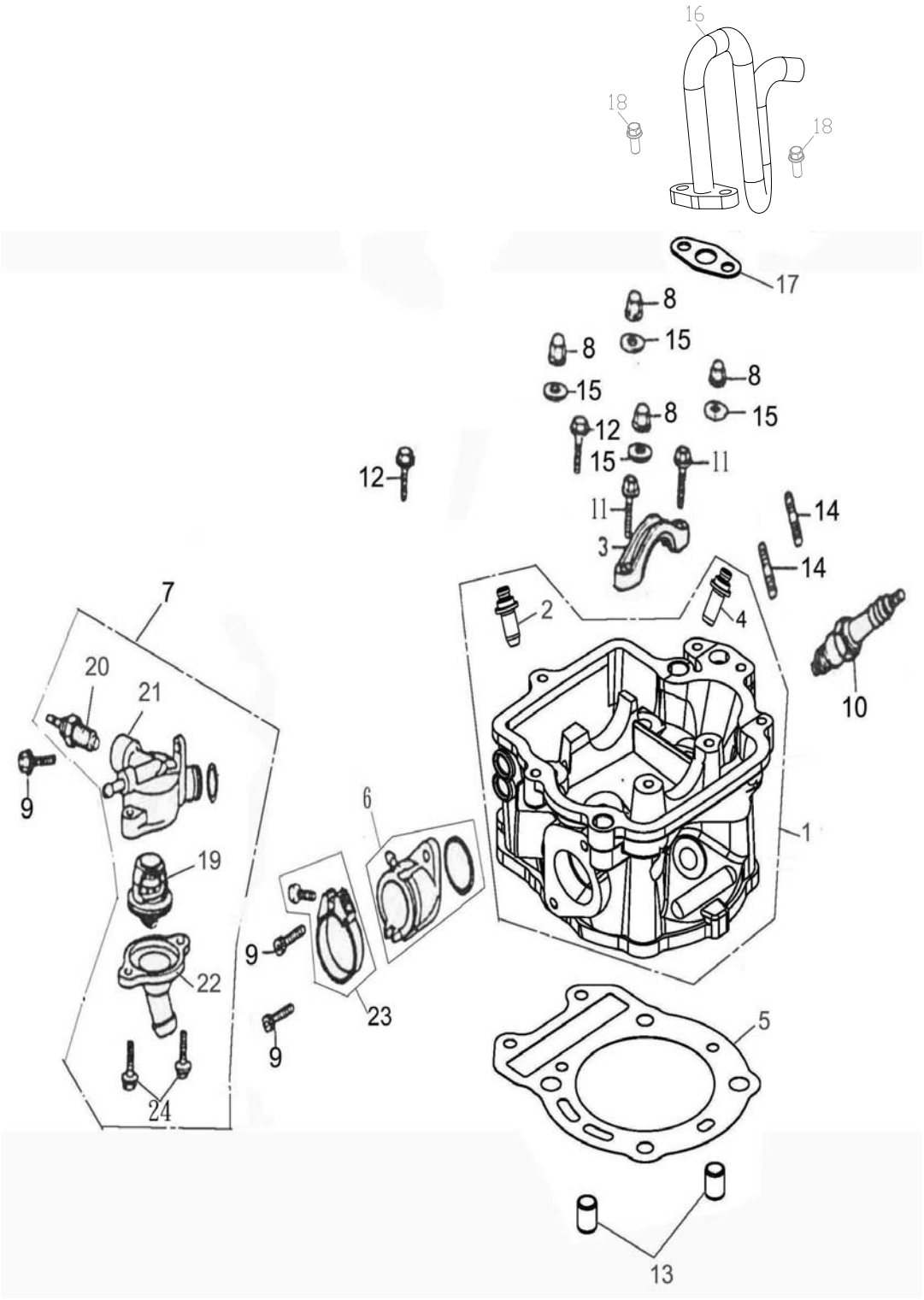

組件號：225-02　　汽缸頭 Cylinder head

Item No. 項次	Parts No. 部品番號	Unit Qty 用量	Parts Name 零件名稱		
1	12201-225-000	1	CYLINDER HEAD		汽缸頭
2	12204-225-000	1	IN. VALVE GUIDE		進氣閥導管
3	12211-225-000	1	CAMSHAFT HOLDER		凸輪軸固定座
4	12206-225-000	1	EX. VALVE GUIDE		排氣閥導管
5	12251-225-000	1	CYLINDER HEAD GASKET		汽缸頭墊片
6	17100-225-000	1	INTAKE MANIFOLD ASS'Y		進氣歧管總成
7	19310-225-000	1	THERMOSTAT ASS'Y		恆溫器總成
8	94031-08000B	4	HEX ACORM WASHER FACE NUT	M8*17*12	六角帶帽緣面螺帽(白)
9	91000-06018K	3	HEX SOCKET BOLT	6*18	六角承窩螺栓(黑)
10	98076-225-000	1	SPARK PLUG	NGK(DPR7EA)	火星塞
11	96000-06022-08B	2	HEX FLANGE BOLT	6*22	六角緣面螺栓(白)
12	91000-06025B	2	HEX SOCKET BOLT	6*25	六角承窩螺栓(白)
13	94301-10140	2	DOWEL PIN	8*10*14	定位梢*
14	91001-08039B	2	STUD BOLT	8*39	雙頭螺栓(白)
15	94101-0818035B	4	PLAIN WASHER		平面墊圈(白)
16	17413-225-001	1	A.I.S PIPE		二次空氣管
17	17414-225-000	1	A.I.S PIPE GASKET		二次空氣管墊片
18	96000-06016-08B	2	HEX FLANGE BOLT	6*16	六角緣面螺栓(白)
19	19310-179-000	1	THERMOSTAT DEGREES WITH GASKET		恆溫器
20	19312-225-000	1	SENSOR		水溫感應器
21	19313-225-000	1	THERMOSTAT BODY		恆溫器本體
22	19315-225-000	1	THERMOSTAT DOWN COVER		恆溫器下蓋
23	94516-48000	1	CLAMP	#48	管夾48MM
24	96000-06016-08B	2	HEX FLANGE BOLT	6*16	六角緣面螺栓(白)

225-03 Cooling system

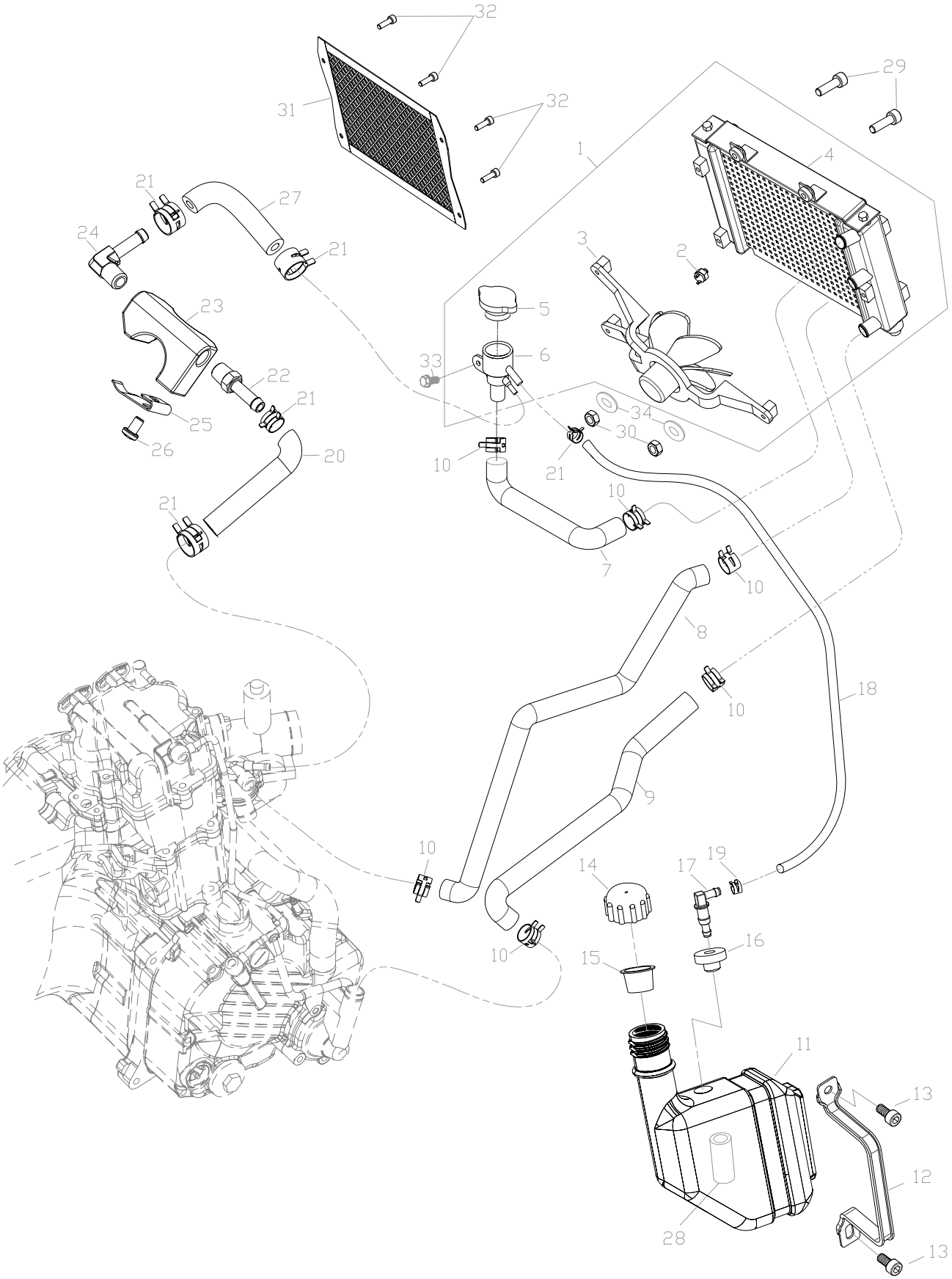

組件號：225-03　　冷卻系統 Cooling system

Item No. 項次	Parts No. 部品番號	Unit Qty 用量	Parts Name 零件名稱		
1	19000-225-000	1	RADIATOR ASS'Y		水箱總成(含馬達風扇)
2	35510-225-000	1	FAN SWITCH		風扇開關
3	19120-225-000	1	RADIATOR FAN ASSY		馬達風扇總成
4	19100-225-000	1	RADIATOR BODY		水箱本體
5	19110-225-000	1	PRESSURE CAP		水箱蓋
6	19113-225-000	1	FILL NECK		加水口頸
7	19109-225-00A	1	CONNECTING HOSE		水箱連接管
8	19107-225-000	1	HOSE RAD. IN	550mm	水箱進水管(加長)
9	19102-225-000	1	HOSE RAD. OUT	560mm	水箱出水管(加長)
10	94516-27000	6	CLAMP	#27.5(1 1/16	") 管夾27MM
11	19200-179-000	1	COOLANT TANK	REV.A	副水箱(709200099)
12	19201-179-000	1	TANK ANCHOR		副水箱固定板
13	96000-06016-10G	2	HEX FLANGE BOLT	6*16	六角緣面螺栓(墨綠)
14	19210-179-000	1	COOLANT TANK CAP		副水箱蓋
15	19211-179-000	1	CAP PRROTECTOR		副水箱蓋內襯
16	19106-179-000	1	GROMMET		橡膠環
17	19220-179-000	1	MALE CONNECTOR		副水箱連接器
18	94400-0609300	1	HOSE	6*9*300	軟管
19	94513-08000	1	SPRING CLAMP		彈扣B00001-07
20	19304-225-000	1	TUBE		高壓管
21	94514-14000	5	CLAMP	14MM白鐵	夾環
22	19112-256-000	1	MALE CONNECTOR	E03-C102	轉接器銅頭
23	19301-179-000	1	BLOCK HEATER		加溫座本體
24	19302-256-000	1	ELBOW FITTING	A01-L102	軟管接頭
25	19303-179-001	1	FIX BRACKET	電鍍12U	固定片
26	93500-04008C	1	PAN PHILLIPS BOLT	4*8	十字圓頭螺栓(五彩)
27	94403-0511390	1	HOSE OUT	5*11*390	高壓管
28	94400-0609070	1	HOSE	6*9*70	軟管
29	92000-06025-10K	2	HEX BOLT	6*25	六角螺栓(黑)
30	90350-06000G	2	NYLON NUT	M6	止鬆螺帽(墨綠)

225-03 Cooling system

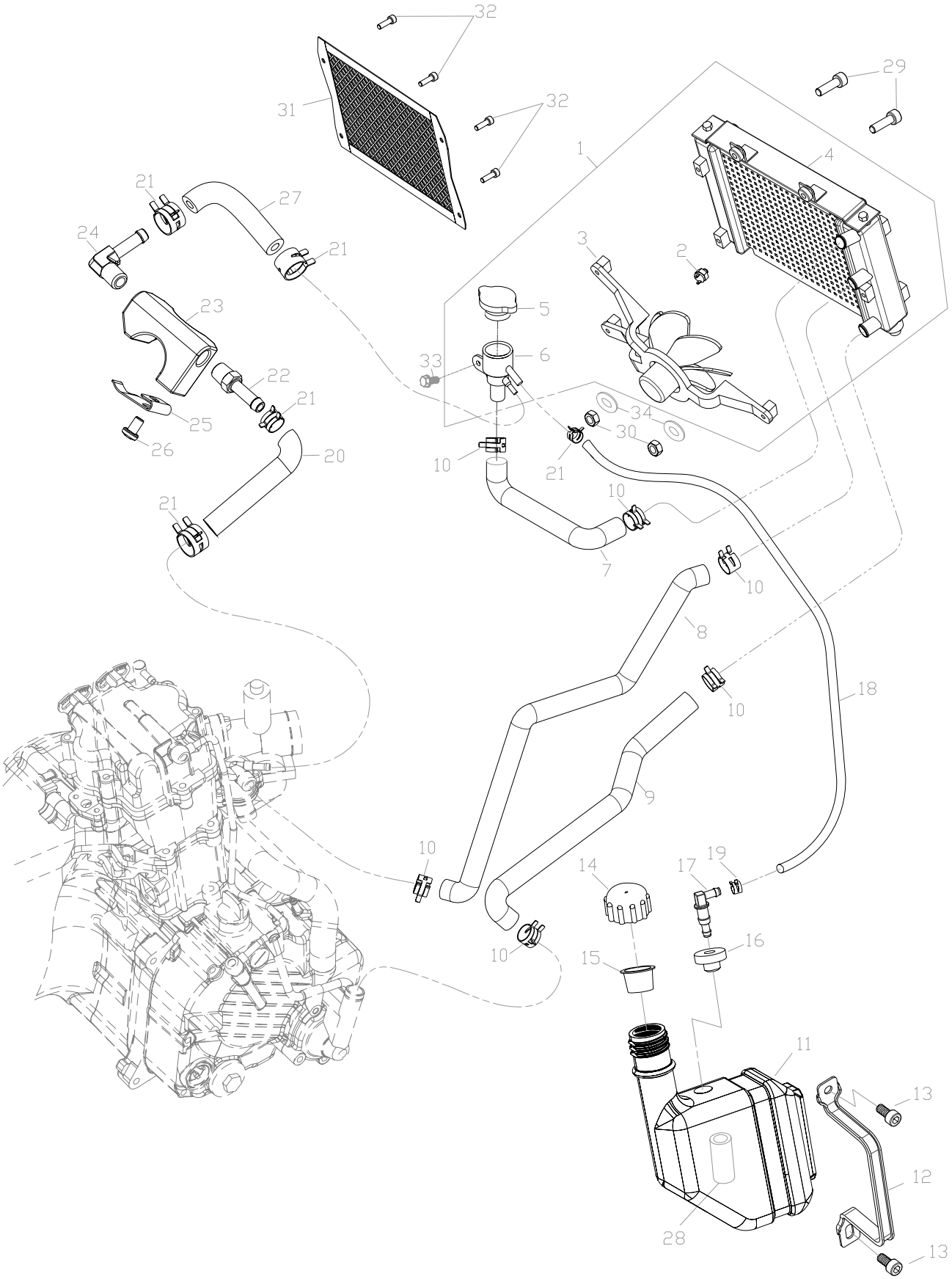

組件號：225-03　　冷卻系統 Cooling system

Item No. 項次	Parts No. 部品番號	Unit Qty 用量	Parts Name 零件名稱		
31	19115-225-000	1	RADIATOR GUARD		水箱護網
32	96000-06010-10B	4	HEX WASHER FACE BOLT	6*10	六角緣面螺栓(白)
33	96000-06012-10G	1	HEX WASHER FACE BOLT	6*12	六角緣面螺栓(墨綠)
34	94101-0618020B	2	PLAIN WASHER	6*18*2	平面墊圈(白)

225-04 Cylinder/piston/crankshaft

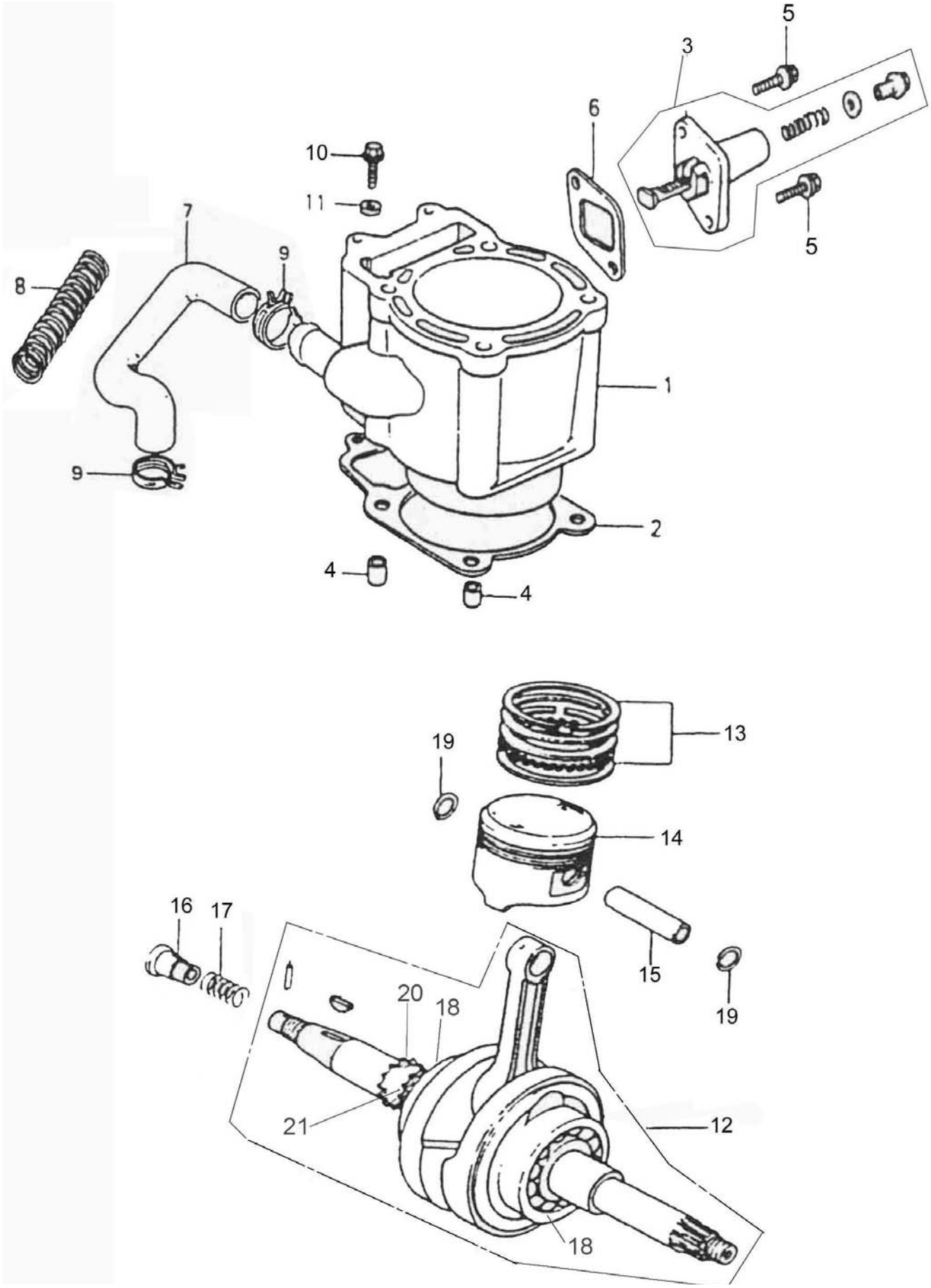

組件號：225-04　　汽缸/活塞/曲軸 Cylinder/piston/crankshaft

Item No. 項次	Parts No. 部品番號	Unit Qty 用量	Parts Name 零件名稱		
1	12100-225-000	1	CYLINDER		汽缸
2	12191-225-000	1	CYLINDER GASKET		汽缸墊片
3	14520-133-000	1	TENSIONER LIFTER ASS'Y		鏈條調整器總成
4	94301-10140	2	DOWEL PIN	8*10*14	定位梢*
5	96000-06016-10B	2	HEX FLANGE BOLT	6*16	六角緣面螺栓(白)
6	14523-133-000	1	TENSIONER LIFTER GASKET		鏈條調整墊片
7	15822-225-000	1	WATER PUMP OUTLET HOSE		水泵出水管
8	15821-225-000	1	SPRING		保護彈簧
9	94516-27000	2	CLAMP	#27.5(1 1/16	") 管夾27MM
10	96000-06025-08B	1	HEX FLANGE BOLT	6*25	六角緣面螺栓(白)
11	94103-0613020	1	PLAIN WASHER	6*13*2	銅平面墊圈
12	13000-225-000	1	CRANK SHAFT ASS'Y		曲軸總成
13	13011-225-000	1	PISTON RING SET		活塞環組
14	13100-225-000	1	PISTON		活塞
15	13111-225-000	1	PISTON PIN		活塞梢
16	15441-225-000	1	VALVE		壓力閥
17	15447-225-000	1	SPRING		彈簧
18	96100-6328V4	2	RADIAL BALL BEARING		滾珠軸承
19	13115-169-000	2	PISTON PIN CLIP		活塞梢夾環
20	14311-225-000	1	TIMING SPROCKET	17T	時規齒輪*
21	14322-225-000	1	OIL PUMP DRIVE GEAR	16T	油泵鏈齒輪*

225-05 Camshaft / Valve / Cam

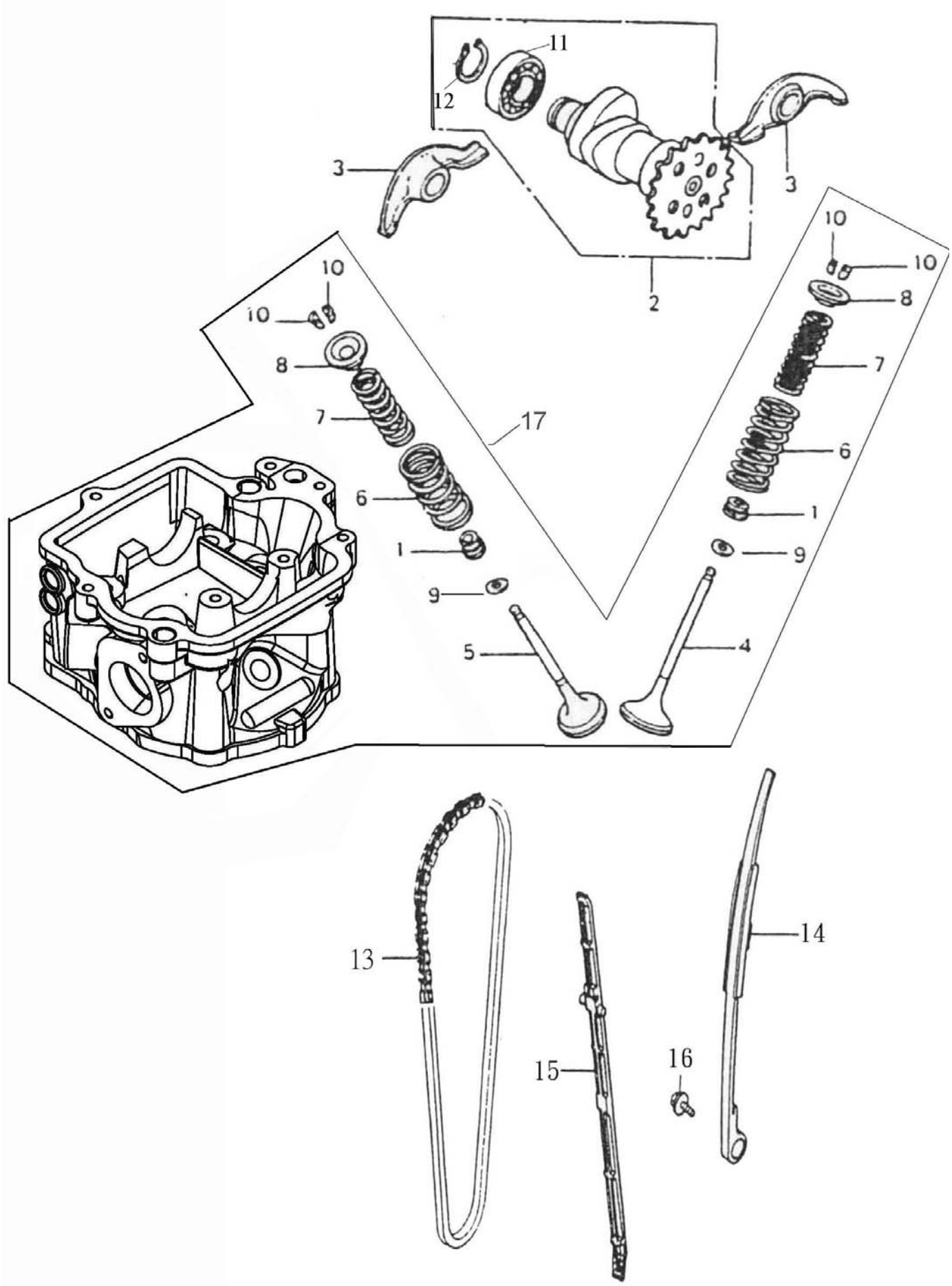

組件號：225-05　　凸輪軸/門閥/內鏈條 Camshaft / Val Chain

Item No. 項次	Parts No. 部品番號	Unit Q'ty 用量	Parts Name 零件名稱		
1	12209-225-000	2	VALVE STEM SEAL		門閥油封
2	14400-225-000	1	CAMSHAFT COMP		X凸輪軸
3	14431-225-000	2	ROCKER VALVE		氣閥搖臂
4	14711-225-000	1	INLET VALVE		進氣門閥
5	14721-225-000	1	EXHAUST VALVE		排氣門閥
6	14751-225-000	2	VALVE OUTER SPRING		外門閥彈簧
7	14761-225-000	2	VALVE INNER SPRING		內門閥彈簧
8	14771-225-000	2	VALVE RETAINER		門閥保持器
9	14775-120-000	2	VALVE SPRING SEAT		門閥彈簧座
10	14781-225-000	4	VALVE COTTER		門閥梢
11	96100-16002	2	RADIAL BALL BEARING	16002	滾珠軸承
12	94511-1500S	1	EXTERNAL CIR CLIP	STW-15	外環夾 S-15
13	14401-225-000	1	CAM CHAIN	98目	凸輪軸內鏈條
14	14550-225-000	1	CAM CHAIN TENSIONER		鏈條拉力桿
15	14500-225-000	1	CAM CHAIN GUIDE COMP		鏈條導件
16	92006-06012-10K	1	HEX WASHER FACE BOLT	6*12	六角螺栓附墊圈(黑)
17	12200-225-000	1	CYLINDER		缸頭總成+套件11項)

225-06 Water Pump / Oil Pump

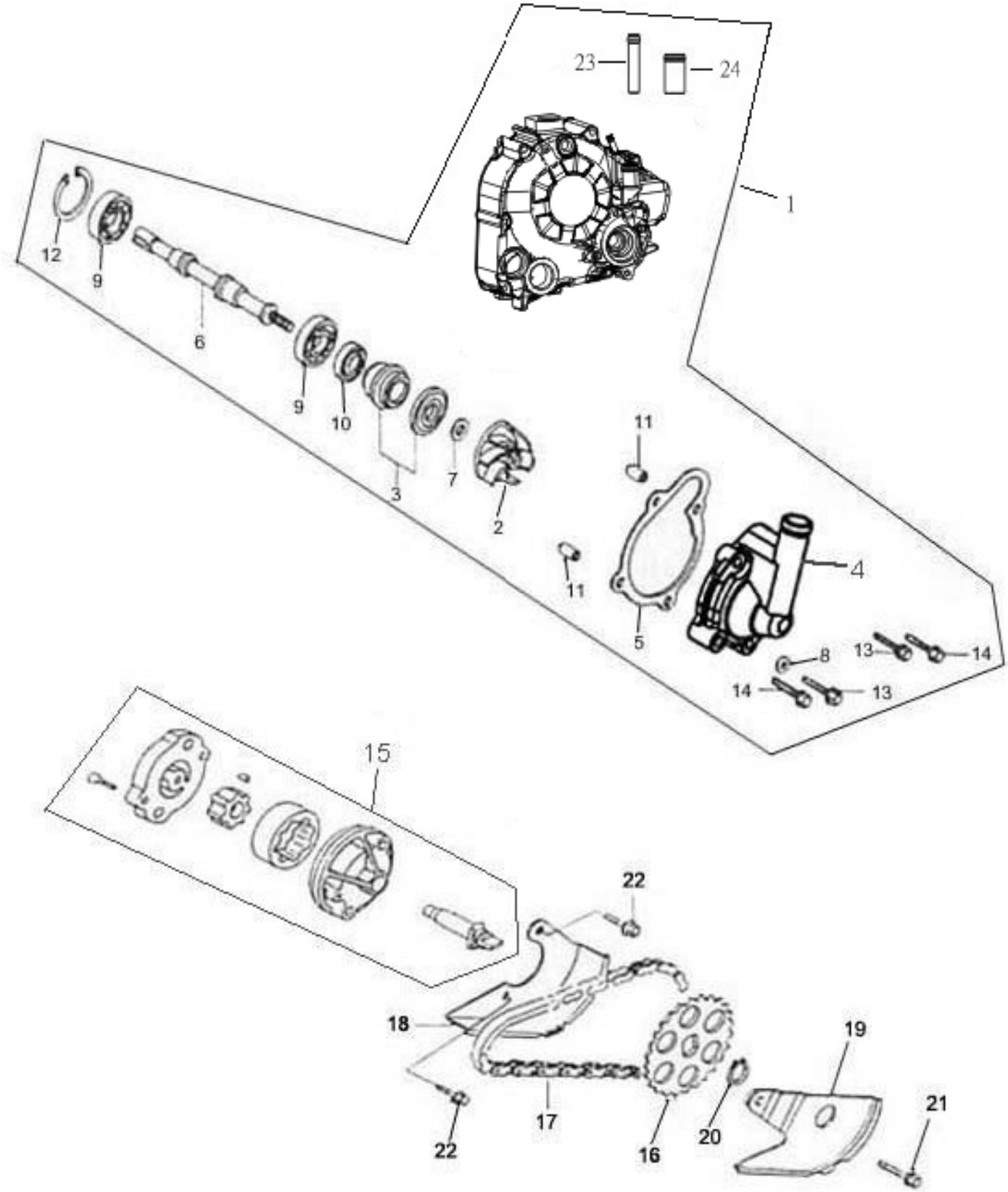

組件號：225-06　　水泵 / 機油泵 Water Pump / Oil Pump

Item No. 項次	Parts No. 部品番號	Unit Qty 用量	Parts Name 零件名稱		
1	11331-225-000	1	RIGHT CRANKCASE COVER ASS'Y		右曲軸箱蓋總成
2	15803-225-000	1	WATER PUMP IMPELLER		水泵葉片
3	15805-225-000	1	WATER PUMP OIL SEAL		水泵油封
4	15820-225-001	1	WATER PUMP COVER		水泵蓋
5	15823-225-000	1	WATER PUMP COVER GASKET		水泵蓋墊片
6	15802-225-000	1	WATER PUMP SHAFT		水泵軸
7	94101-0713010B	1	PLAIN WASHER	7*13*1.2	平面墊圈(白)
8	94103-0612010	1	SEALING WASHER	6.5*12*1	防洩華司(銅)
9	96100-68000	2	RADIAL BALL BEARING	6800	滾珠軸承
10	96500-10205	1	OIL SEAL	10*20*5	油封
11	94301-08140	2	DOWEL PIN	6.3*8*14	定位梢
12	94512-1900R	1	INTERNAL CIR CLIP	RTW-19	內環夾
13	96000-06025-08B	2	HEX FLANGE BOLT	6*25	六角緣面螺栓(白)
14	96000-06040-08B	2	HEX FLANGE BOLT	6*40	六角緣面螺栓(白)
15	15100-225-000	1	OIL PUMP ASS'Y		機油泵總成
16	15150-225-000	1	OIL PUMP DRIVE GEAR	25T	油泵驅動齒輪
17	15141-225-000	1	OIL PUMP CHAIN	46目	機油泵驅動鏈條
18	15711-225-000	1	OIL SEPARATOR		機油分隔板A
19	15712-225-000	1	OIL SEPARATOR		機油分隔板B
20	94511-1000S	1	EXTERNAL CIR CLIP	STW-10	外環夾
21	96000-06012-08B	1	HEX FLANGE BOLT	6*12	六角緣面螺栓(白)
22	96000-06028-08B	2	HEX FLANGE BOLT	6*28	六角緣面螺栓(白)
23	11336-225-000	1	COPPER PIPE		右曲軸箱蓋通氣管
24	11337-225-000	1	TUBE JOINT		右曲軸箱蓋水管

225-07 Right Crankcase Cover

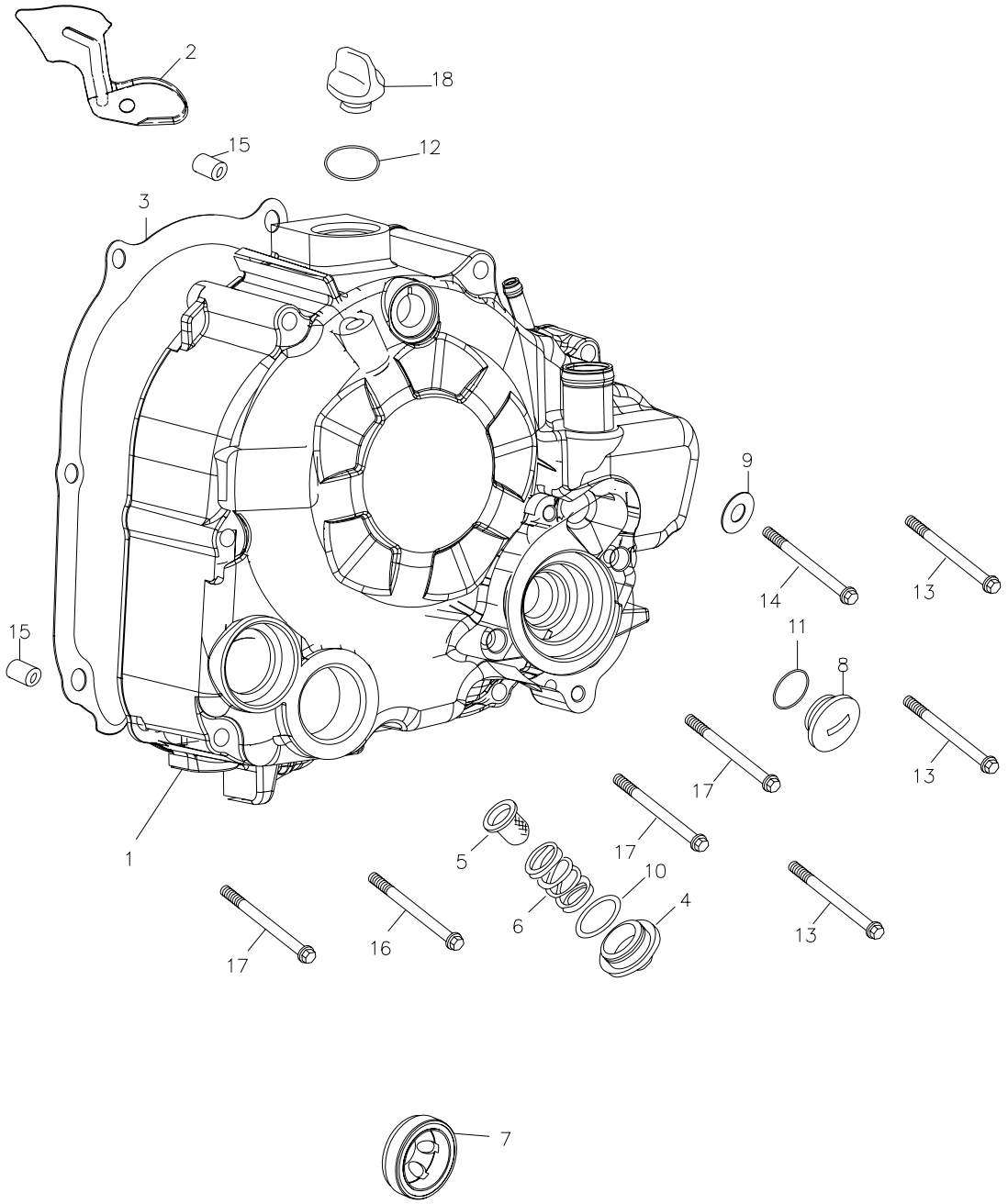

組件號：225-07　　右曲軸箱蓋 Right Crankcase Cover

Item No. 項次	Parts No. 部品番號	Unit Qty 用量	Parts Name 零件名稱		
1	11330-225-000	1	RIGHT CRANKCASE COVER		右曲軸箱蓋
2	32961-225-000	1	A.C.GENERATOR CORD CLAMPER		A.C.G線夾
3	11393-225-000	1	R. CRANKCASE COVER GASKET		右曲軸箱蓋墊片
4	12361-120-000	1	CAP ASS'Y		濾油網螺帽蓋總成
5	15421-120-000	1	OIL FILTER SCREEN		濾油網
6	15426-225-000	1	OIL FILTER SPRING		濾油網彈簧
7	15651-225-000	1	OIL VIEW WINDOW		機油視窗
8	90084-108-000	1	A.C.G. CAP (small)	14mm	交流發電機塞(14mm)
9	94103-0612010	1	SEALING WASHER	6.5*12*1	防洩華司(銅)
10	91330-120-000	1	OIL RING	30.8mm	油環 30.8mm
11	91313-108-000	1	OIL RING	13.8*2.5	油環13.8*2.5
12	91318-108-000	1	OIL RING	18*3	油環
13	96000-06070-08B	3	HEX WASHER FACE BOLT	6*70	六角緣面螺栓(白)
14	96000-06080-08B	1	HEX WASHER FACE BOLT	6*80	六角緣面螺栓(白)
15	94301-08140	2	DOWEL PIN	6.3*8*14	定位梢
16	96000-06028-08B	1	HEX FLANGE BOLT	6*28	六角緣面螺栓(白)
17	96000-06040-08B	3	HEX FLANGE BOLT	6*40	六角緣面螺栓(白)
18	15650-225-001	1	OIL PLUG	M3G	機油塞

225-08 Generator / Starting Mot

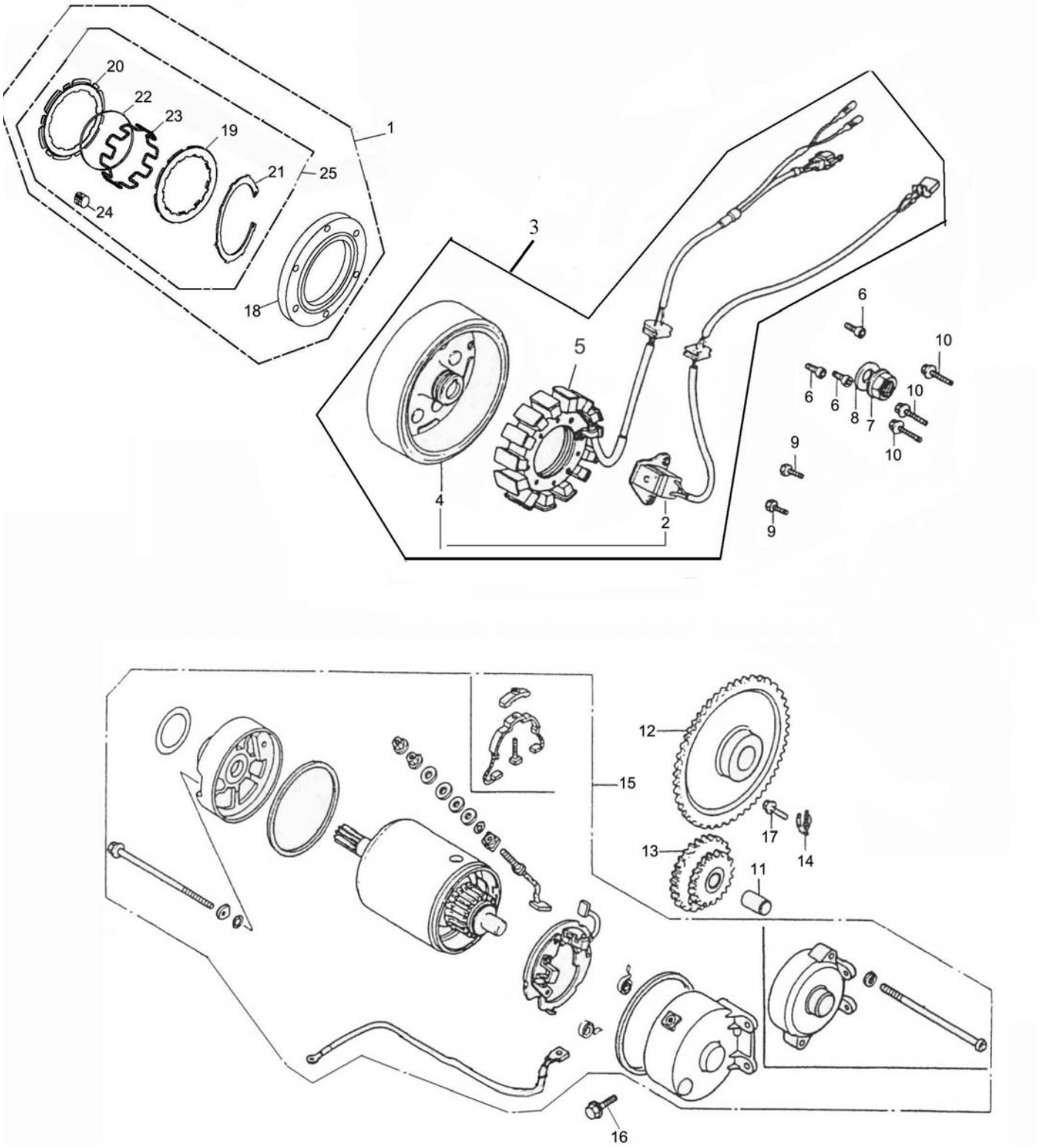

組件號：225-08　　發電機 / 起動馬達 Generator / Starti or

Item No. 項次	Parts No. 部品番號	Unit Q'ty 用量	Parts Name 零件名稱		
1	28410-225-000	1	STARTER CLUTCH ASS'Y		起動離合器總成
2	31124-225-000	1	PULSE ALTERNATOR COMP.		脈動交流電阻
3	31100-225-000	1	GENERATOR ASS'Y		發電機總成
4	31110-225-000	1	GENERATOR FLYWHEEL		飛輪
5	31120-225-000	1	STATOR COMP		轉子線圈
6	91000-08018CL	3	HEX SOCKET BOLT	8*18	X六角承窩螺栓(含膠)
7	94050-16000B	1	HEX FLANGE NUT WITH SERRAT	16*1.0	六角緣面螺帽(白)
8	94101-1630020B	1	PLAIN WASHER	16.2*30*2	平面墊圈(白)
9	96000-05016-08B	2	HEX WASHER FACE BOLT	5*16	六角緣面螺栓(白)
10	96000-06032-08B	3	HEX FLANGE BOLT	6*32	六角緣面螺栓(白)
11	28132-225-000	1	STARTER REDUCTION GEAR SHAFT		起動減速齒輪軸
12	28220-225-000	1	STARTING CLUTCH GEAR		電動起動離合器齒輪
13	28422-225-000	1	STARTER REDUCTION GEAR		起動減速齒輪
14	28423-225-000	1	STARTER REDUCTION GEAR PLATE		起動減速齒輪導板
15	31200-225-000	1	STARTING MOTOR ASS'Y		起動馬達總成
16	96000-06022-10B	2	HEX FLANGE BOLT	6*22	六角緣面螺栓(白)
17	96000-06016-08B	1	HEX FLANGE BOLT	6*16	六角緣面螺栓(白)
18	28125-225-000	1	STARTING CLUTCH OUTER COMP.		起動離合器凸緣
19	28126-179-0A1	1	UPPER STARTER PLATE		上夾板
20	28127-179-0A1	1	LOWER STARTER PLATE		下夾板
21	28123-179-0A1	1	Circlip		C 型夾
22	28124-179-0A1	1	SPRING		彈簧
23	28128-179-0A1	1	SEPARATOR RING		分隔環
24	28129-169-000	16	ROLLER		滾子-版1
25	28500-179-001	1	SPRAG CLUTCH		單向軸承座

225-09 Crankcase

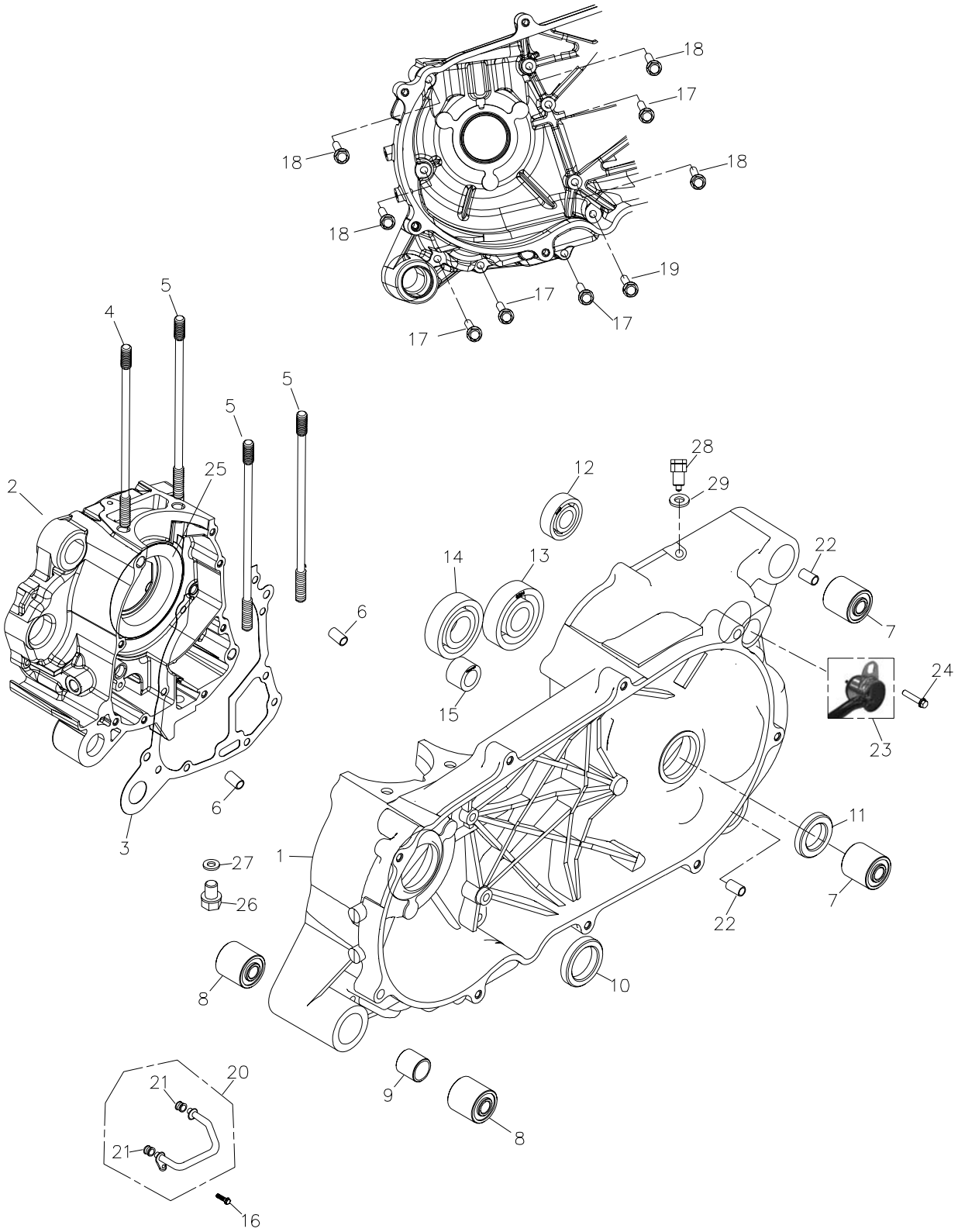

組件號：225-09　　曲軸箱 Crankcase

Item No. 項次	Parts No. 部品番號	Unit Qty 用量	Parts Name 零件名稱		
1	11201-225-000	1	L.CRANK CASE		左曲軸箱
2	11101-225-000	1	RIGHT CRANKCASE		右曲軸箱
3	11191-225-000	1	CRANKCASE GASKET		曲軸箱墊片
4	91001-08187C	1	STUD BOLT	8*187	雙頭螺栓(五彩)
5	91001-08179C	3	STUD BOLT	8*179	雙頭螺栓(五彩)
6	94301-08140	2	DOWEL PIN	6.3*8*14	定位梢
7	96400-102829	2	RUBBER BUSHING	10*28*29	橡膠襯套
8	96400-102632	2	BUSH	10*26*32	減震襯套
9	96401-101946	1	BUSHING	10*19*46.9	襯套
10	96500-28407	1	OIL SEAL	TC28407	油封
11	96500-22366	1	OIL SEAL	22*36*6	油封
12	96100-62020	1	RADIAL BALL BEARING	6202	滾珠軸承
13	96100-63040	1	RADIAL BALL BEARING	6304	滾珠軸承
14	96100-TMB222	1	RADIAL BALL BEARING	TMB2/22CCS1	滾珠軸承
15	96200-NK142216	1	NEEDLE BEARING	NK142216	滾針軸承
16	96000-06012-08B	1	HEX FLANGE BOLT	6*12	六角緣面螺栓(白)
17	96000-06065-10B	4	HEX FLANGE BOLT	6*65	六角緣面螺栓(白)
18	96000-06075-10B	4	HEX WASHER FACE BOLT	6*75	六角緣面螺栓(白)
19	96000-06052-10B	1	HEX WASHER FACE BOLT	6*52	六角緣面螺栓(白)
20	15101-225-000	1	OIL PIPE COMP.		內機油輸送管
21	15102-225-000	2	RUBBER BUSHING		橡膠套
22	96401-101931	2	BUSHING	10*19*31.5	襯套
23	35750-225-000	1	SHIFT GEARS SWITCH		檔位開關
24	96000-06010-08B	1	HEX FLANGE BOLT	6*10	六角緣面螺栓(白)
25	11205-225-000	2	COVER OF L.CASE BEARING		左曲軸承套
26	11131-179-000	1	MAGNETIC DRAIN PLUG	M12*1.5	機油洩放螺栓(五彩)
27	94103-1218013	1	COPPER PLAIN WASHER	12*18*1.3	平面墊圈(銅)
28	92000-18010C	1	HEX BOLT	M18*1.5*10	六角螺栓(五彩)
29	94104-1824010	1	PLAIN WASHER(AL)	18*24*1	平面墊圈(鋁)

225-10 Driven Pulley

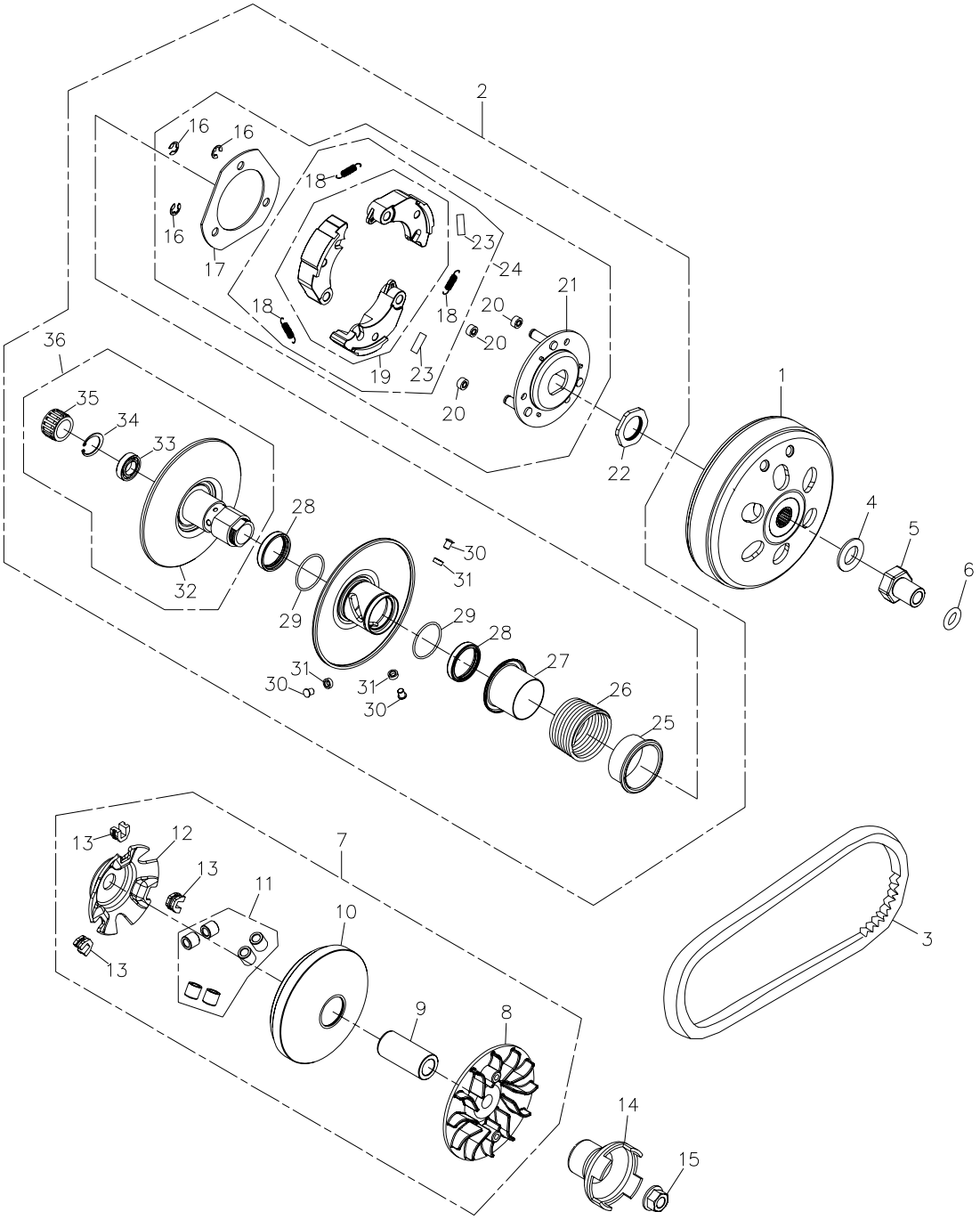

組件號：225-10　　傳動皮帶輪 Driven Pulley

Item No. 項次	Parts No. 部品番號	Unit Qty 用量	Parts Name 零件名稱		
1	22100-225-000	1	CLUTCH OUTER COMP		離合器外套
2	22000-225-000	1	DRIVE FACE ASS'Y		傳動盤總成
3	23100-225-000	1	V-BELT		皮帶
4	94105-1229015A	1	PLAIN WASHER	12*29*1.5	平面墊圈(防銹)
5	90201-179-000	1	FLANGE NUT	12mm	特殊螺帽(防銹)
6	91316-179-000	1	OIL RING	16*2.5	油環
7	22103-225-000	1	MOVABLE DRIVE FACE ASS'Y		驅動皮帶輪組
8	22102-225-000	1	DRIVE FACE		驅動皮帶扇葉盤
9	96401-172763	1	BUSHING		襯套
10	22110-225-000	1	FACE COMP MOVABLE DRIVE		滑動式驅動盤
11	22121-225-000	6	WEIGHT ROLLER		重錘滾子組
12	22131-225-000	1	CAM PLATE		凸輪板
13	22132-225-000	3	SLIDE PIECE		滑動片
14	28350-225-000	1	STARTING DISH		起動盤
15	94050-14000C	1	HEX FLANGE NUT WITH SERRAT	14mm	六角緣面螺帽(五彩)
16	22540-201-000	3	SPRING PLATE	L=36	彈簧片

225-11 Left Crankcase Cover

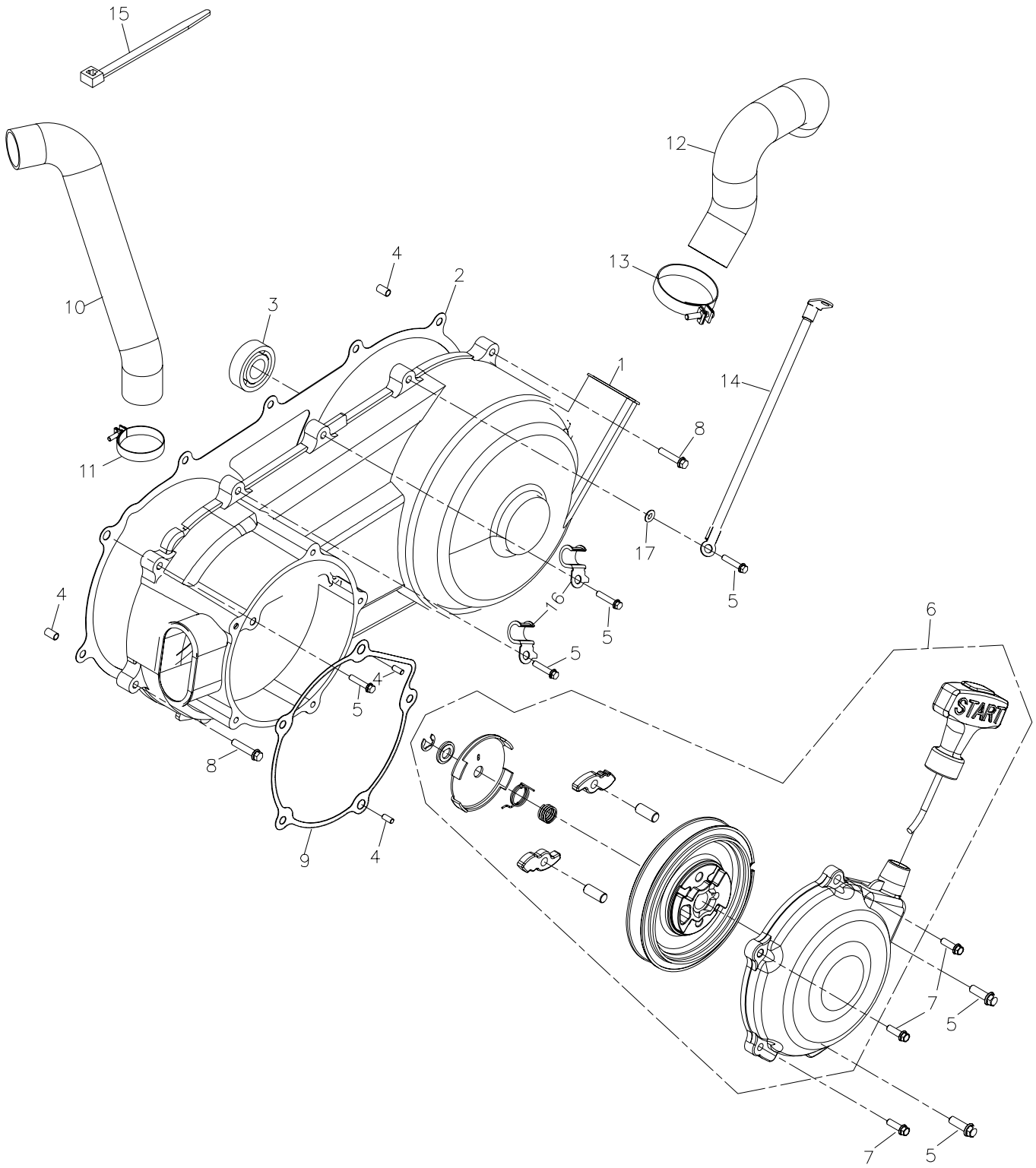

組件號：225-11　　左區軸箱蓋 Left Crankcase Cover

Item No. 項次	Parts No. 部品番號	Unit Qty 用量	Parts Name 零件名稱		
1	11341-225-000	1	L. CRANK CASE COVER		左曲軸箱蓋(無字)
2	11359-225-000	1	L COVER GASKET		左曲軸箱蓋墊片
3	96100-6203LLU	1	RADIAL BALL BEARING	6203 LLU	滾珠軸承
4	94301-08140	4	DOWEL PIN	6.3*8*14	定位梢
5	96000-06030-08B	9	HEX FLANGE BOLT	6*30	六角緣面螺栓(白)
6	28330-225-000	1	RECOIL HOUSING ASS'Y		起動拉盤總成
7	96000-06025-08B	3	HEX FLANGE BOLT	6*25	六角緣面螺栓(白)
8	96000-06035-08B	2	HEX WASHER FACE BOLT	6*35	六角緣面螺栓(白)
9	28344-225-000	1	RECOIL COVER GASKET		拉盤外蓋墊片
10	11345-261-000	1	AIR INLET		進氣管
11	94516-48000	1	CLAMP	#48	管夾48MM
12	11346-225-000	1	AIR OUTLET		出氣管
13	94514-55000	1	CLAMP	#55	夾環55MM
14	32103-179-000	1	GROUND CABLE		接地線
15	90669-218-000	1	CABLE TIE	3.6*330 m/m	塑膠束帶
16	11351-120-00A	2	CLAMP		固定夾
17	94115-0611006	1	EXT. TOOTHED LOCK WASHER	6*11*0.6	強力形外齒墊圈

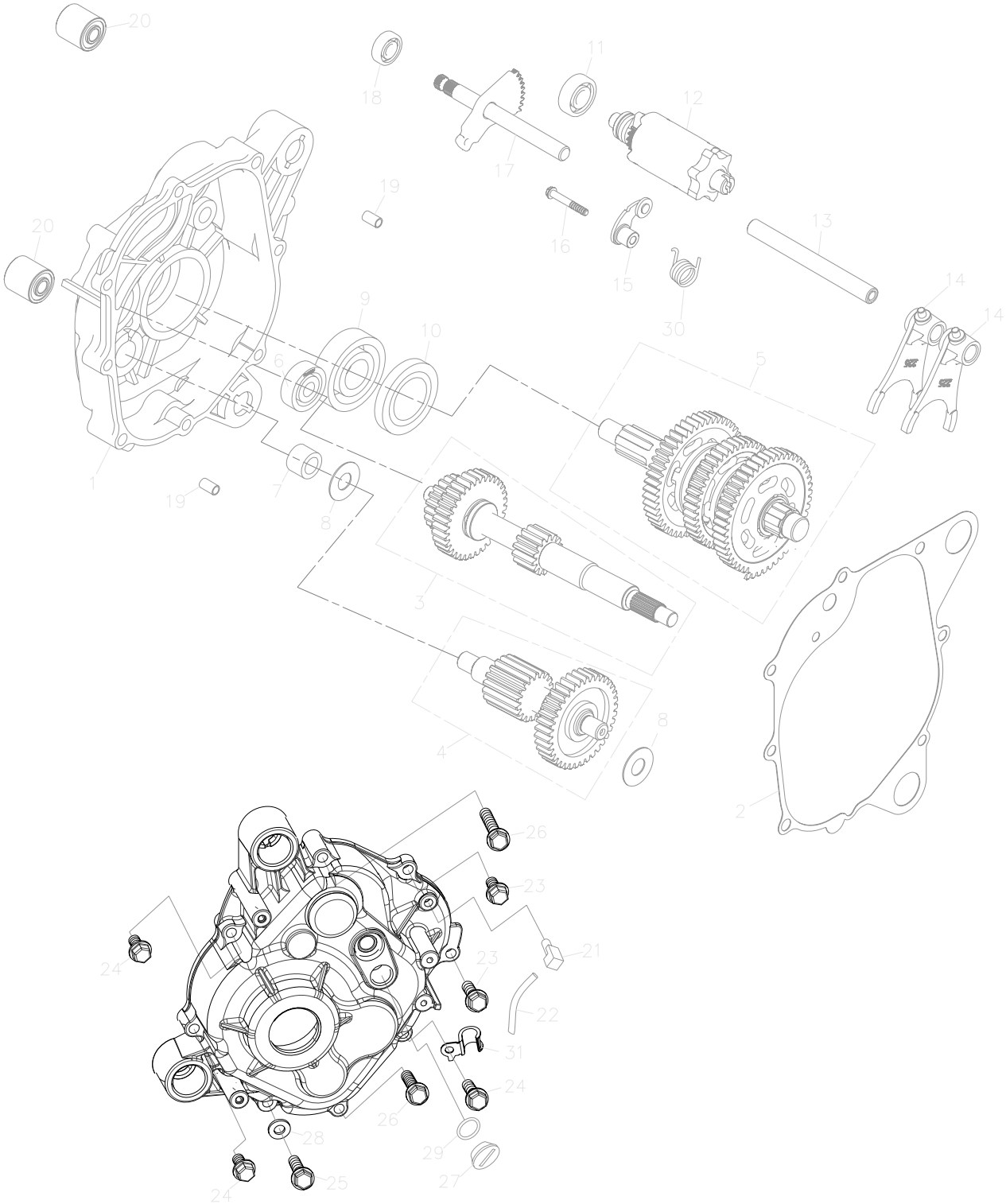
20
18
11
12
17
19
16
13
15
30
14
14
9
10
6
5
1
7
8
19
3
4
8
2
26
23
21
24
23
22
31
24
26
28
29
27
25
24

組件號：225-12　　傳動系 Transmission

Item No. 項次	Parts No. 部品番號	Unit Qty 用量	Parts Name 零件名稱		
1	21301-225-000	1	MISSION COVER		變速箱蓋
2	21395-225-000	1	MISSION COVER GASKET		變速箱蓋墊片
3	23411-225-000	1	DRIVE SHAFT		驅動軸組
4	23420-225-000	1	MAIN AXLE COMP		惰輪軸組
5	23430-225-000	1	FINAL GEAR COMP		後傳動軸組
6	96100-TMB301	1	RADIAL BALL BEARING	TMB301	軸承 TMB301
7	96200-NK142216	1	NEEDLE BEARING	NK142216	滾針軸承
8	23421-225-000	2	MAIN AXLE COMP	AS1528	止推墊片
9	96100-6305UU	1	RADIAL BALL BEARING	6305UU	滾珠軸承
10	96500-32628	1	OIL SEAL	TC32628	油封
11	96100-62010	1	RADIAL BALL BEARING	6201	滾珠軸承
12	24300-225-000	1	SHIFT DRUM ASS'Y		變速鼓組
13	24241-169-000	1	SHIFT FORK GUIDE SHAFT		變速叉導桿
14	24231-225-000	2	GEAR SHIFT FORK		變速叉
15	24431-225-000	1	REVERSE SHIFT STOPPER COMP		變速筒倒檔制止器
16	96000-06028-10B	1	HEX FLANGE BOLT	6*28	六角緣面螺栓(白)
17	24630-225-000	1	GEAR SHIFT ARM		變速臂
18	96500-12245	1	OIL SEAL	12*24*5	油封
19	94301-10140	2	DOWEL PIN	8*10*14	定位梢*
20	96400-102829	2	RUBBER BUSHING	10*28*29	橡膠襯套
21	16610-104-00A	1	BREATHER HOSE HEAD		齒輪箱通氣管接頭
22	16615-104-000	1	BREATHER HOSE		通氣管(L=130)
23	96000-08030-10B	2	HEX WASHER FACE BOLT	8*30	六角緣面螺栓(白)
24	96000-08040-10B	3	HEX FLANGE BOLT	8*40	六角緣面螺栓(白)
25	96000-08045-10B	1	HEX WASHER FACE BOLT	8*45	六角緣面螺栓(白)
26	96000-08055-10B	2	HEXFLANGE BOLT	8*55	六角緣面螺栓(白)
27	90084-108-000	1	A.C.G. CAP (small)	14mm	交流發電機塞(14mm)
28	94104-0816020	1	PLAIN WASHER	8*16*2	鋁平面墊圈
29	91313-108-000	1	OIL RING	13.8*2.5	油環13.8*2.5
30	24435-225-000	1	SHIFT DRUM STOPPER SPRING		變速統制止器彈簧
31	11351-201-000	1	CLAMPER CARB,DRAIN TUBE	M8孔	溢油管夾

225-13A HANDLE BAR

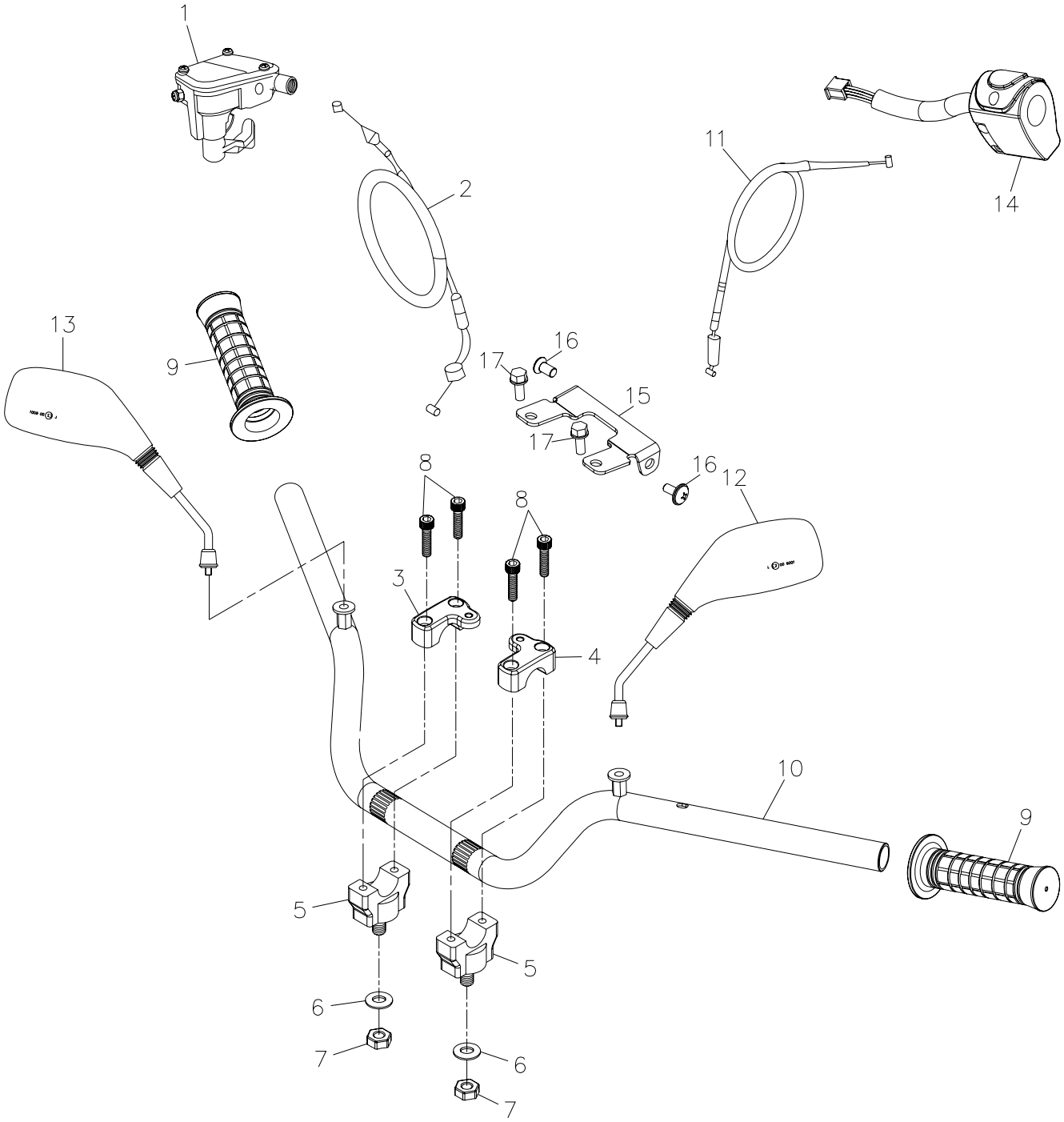

組件號：225-13A　　手把(92/61) HANDLE BAR

Item No. 項次	Parts No. 部品番號	Unit Qty 用量	Parts Name 零件名稱		
1	53170-261-000	1	THROTTLE LEVER ASS'Y		節流拉桿總成
2	17910-256-000	1	THROTTLE CABLE		節流導線
3	53103-145-000	1	RIGHT HANDLE BAR CLAMP		X手把上右固定座
4	53102-145-000	1	LEFT HANDLE BAR CLAMP		X手把上左固定座
5	53101-154-000	2	HANDLE BAR BOTTOM CLAMP		手把下固定座
6	94105-1022025G	2	PLAIN WASHER	10*22*2.5	平面墊圈(墨綠)
7	90350-10000G	2	NYLON NUT	M10*P1.25	止鬆螺帽(墨綠)
8	91000-06025K	4	HEX SOCKET BOLT	M6*25	六角承窩螺栓(黑)
9	53165-179-000	2	HANDLE GRIP		把手套
10	53100-223-000	1	HANDLE BAR		手把整體(版2)
11	17950-256-000	1	CHOCK CABLE		阻風門導線
12	88120-145-000	1	L.REAR VIEW MIRROR		左後視鏡
13	88110-145-000	1	R.REAR VIEW MIRROR		右後視鏡
14	35200-256-00A	1	L.HANDLE SWITCH ASS'Y		左開關組合(92/61)
15	37210-225-000	1	SPEEDOMETER BRACKET		碼錶飾蓋固定座
16	93701-06015G	2	PAN FLAT HEAD PHILLIPS BOLT	6*15	X*十字扁圓平頭螺栓(墨綠)
17	91000-06012K	2	HEX SOCKET BOLT	6*12	六角承窩螺栓(黑)

225-14A STEERING

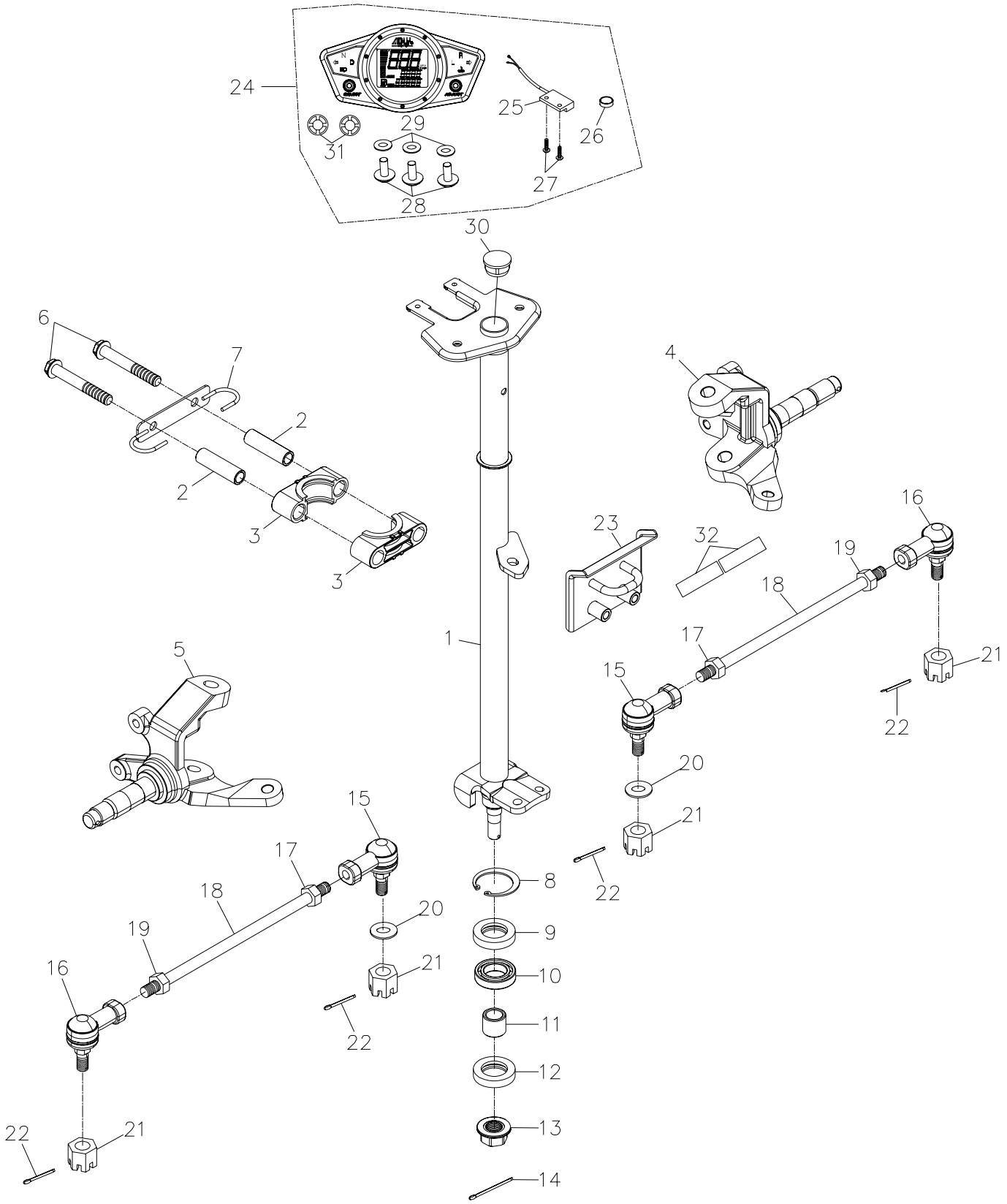

組件號：225-14A　　轉向系統(92/61) STEERING

Item No. 項次	Parts No. 部品番號	Unit Qty 用量	Parts Name 零件名稱		
1	51109-231-00B	1	STEERING SHAFT ASS'Y		轉向桿總成(92/61)版2
2	51114-169-000	2	HOLDER SPACER COLLER	10*14.2*50	固定座間隔管
3	51113-169-000	2	STEERING SHAFT HOLDER		轉向桿固定座
4	44520-169-000	1	RIGHT KNUCKLE ASS'Y		右轉向臂總成(版2)
5	44510-169-000	1	LEFT KNUCKLE ASS'Y		左轉向臂總成(版2)
6	96000-10110-14G	2	HEX FLANGE BOLT	M10*110	六角緣面螺拴(墨綠)
7	45451-197-000	1	BRACKET		導線固定勾
8	94512-4000R	1	INTERNAL CIR CLIP	RTW-40	內環夾
9	96500-274008	1	OIL SEAL	27*40*8	油封
10	96100-6203ZZ	1	RADIAL BALL BEARING	6203ZZCS05/2A	滾珠軸承
11	51120-169-000	1	STEERING SHAFT BUSHING	14.5*22*13	轉向桿襯套
12	96500-22357	1	OIL SEAL	22*35*7	油封
13	90350-14000G	1	NYLON NUT	M14	止鬆螺帽(墨綠)
14	94201-03450B	1	COTTER PIN	3*45	開口梢(白)
15	44511-256-000	2	BALL JOINT,LEFT THREAD		萬向頭(左牙)
16	44521-256-000	2	BALL JOINT,RIGHT THREAD		萬向頭(右牙)
17	94001-12000LC	2	HEX NUT	M12	X六角螺帽(左牙,五彩)
18	91001-12265B	2	ROD	M12*265	X*雙頭螺栓(左右牙,白色)
19	94001-12000B	2	HEX NUT	M12	X六角螺帽(白色)
20	94101-1020020G	2	COPPER PLAIN WASHER	10*20*2	平面墊圈(墨綠)
21	90350-10000G	4	NYLON NUT	M10*P1.25	止鬆螺帽(墨綠)
22	94201-20190B	4	COTTER PIN	2*19	開口梢
23	51112-225-000	1	FIX BRACKET	15*21.7*15	轉向桿連接座
24	37200-225-000	1	SPEEDOMETER ASS'Y		速度錶組合
25	37218-256-000	1	SENSOR		感應器
26	37217-256-000	1	MAGNET	圓型(M6)	感應磁鐵
27	91000-05016B	2	HEX SOCKET BOLT	5*16	六角承窩螺栓(白)
28	93903-04012K	3	TAPPING SCREW TRUSS HEAD PHPS	4*12	自攻螺絲(黑)
29	94101-0513010K	3	PLAIN WASHER	5*13*1	平面墊圈(黑)
30	96421-197-000	1	RUBBER CAP		橡膠套
31	37202-225-000	2	DAMPER		防震塞
32	94701-3004125	2	SPONGE PAD	30*4*125	海綿條

225-15 A-ARM

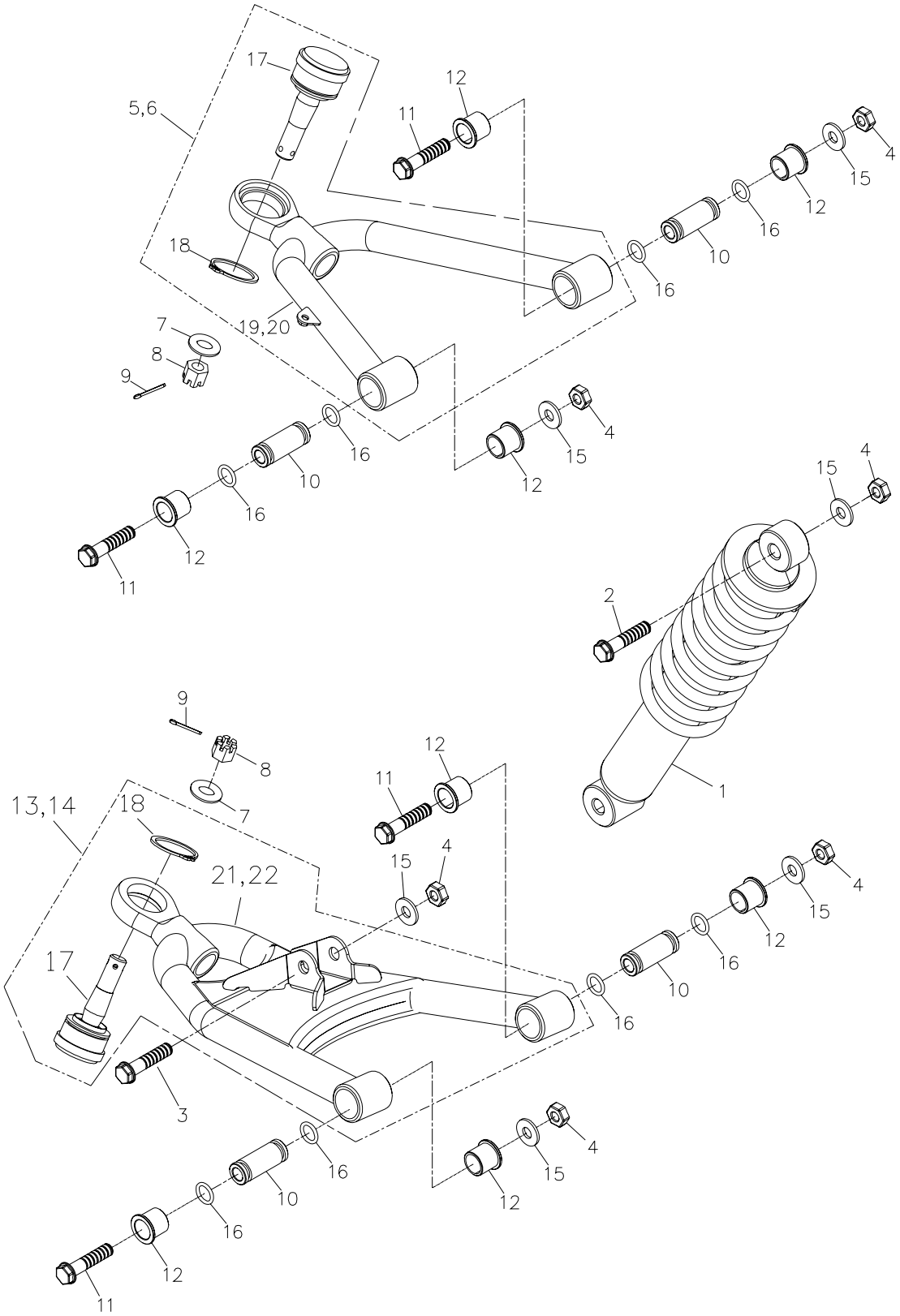
17
12
5,6
11
4
15
12
16
18
10
16
7
19,20
8
9
4
16
15
10
12
16
12
11
4
15
2
9
8
12
11
13,14
18
7
1
4
15
21,22
4
15
12
17
16
10
16
3
4
16
15
10
12
16
12
11

組件號：225-15　　三角架 A-ARM

Item No. 項次	Parts No. 部品番號	Unit Qty 用量	Parts Name 零件名稱		
1	51400-225-000	2	FRONT CUSHION ASS`Y	356mm	前避震器
2	96000-10040-14G	2	HEX FLANGE BOLT	M10*40	六角緣面螺栓(墨綠)
3	96000-10050-14G	2	HEX FLANGE BOLT	M10*50	六角緣面螺栓(墨綠)
4	90350-10000G	12	NYLON NUT	M10*P1.25	止鬆螺帽(墨綠)
5	51210-256-000	1	R. UPPER SUSPENSION ARM ASS'Y		右上三腳架總成
6	51310-256-000	1	L. UPPER SUSPENSION ARM ASS'Y		左上三腳架總成
7	94101-1222020A	4	PLAIN WASHER	12*22*2	平面墊圈
8	94051-12000-17G	4	HEX,SLOTTED NUT	12mm	開槽螺帽(墨綠)
9	94201-30320B	4	COTTER PIN	3*32	開口梢(白)
10	51350-169-000	8	BUSHING	10*17*44	軸襯套(版3)
11	96000-10065-12G	8	HEX WASHER FACE BOLT	10*65	六角緣面螺栓(墨綠)
12	51202-169-000	16	BUSH	φ17*23.1*19	.2　含油襯套-版1
13	51610-256-000	1	R. LOWER SUSPENSION ARM		右下三腳架總成
14	51510-256-000	1	L. LOWER SUSPENSION ARM		左下三腳架總成
15	94101-1020020G	10	COPPER PLAIN WASHER	10*20*2	平面墊圈(墨綠)
16	91312-169-00A	16	O-RING	12.5*2.4	油環
17	44540-256-000	4	BALL JOINT		萬向頭(含C型環)
18	94511-3000S	4	EXTERNAL CIR CLIP	內徑27.9mm	外環夾(STW-30)
19	51200-256-000	1	R. UPPER SUSPENSION ARM		右上三腳架
20	51300-256-000	1	L. UPPER SUSPENSION ARM		左上三腳架
21	51600-256-000	1	R. LOWER SUSPENSION ARM		右下三腳架
22	51500-256-000	1	L. LOWER SUSPENSION ARM		左下三腳架

225-16A FRAME BODY

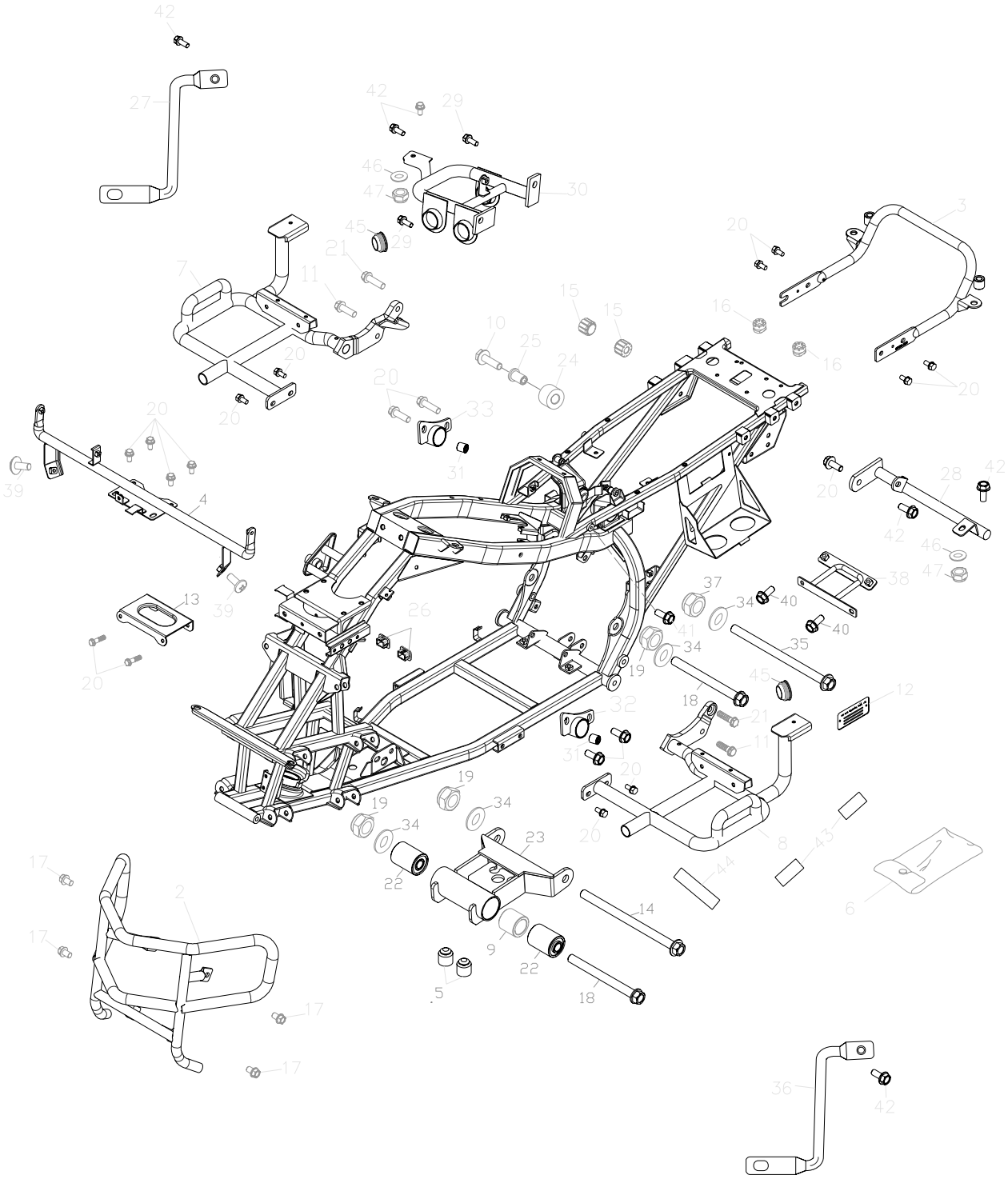

組件號：225-16A　　車架總成(92/61) FRAME BODY

Item No. 項次	Parts No. 部品番號	Unit Qty 用量	Parts Name 零件名稱		
1	50100-225-000	1	FRAME COMP		車架整體
2	50104-225-000	1	FRONT BUMPER		前防護桿
3	50105-225-000	1	REAR BUMPER		後防護桿
4	64309-225-001	1	FRONT COVER LOWER POLE		前蓋固定桿
5	95011-101-000	2	RUBBER DAMPER		主腳架緩衝橡皮塊
6	50120-256-000	1	TOOL BAG		工具包
7	50717-225-000	1	R.STEP BAR COMP		右腳踏桿
8	50718-225-000	1	L.STEP BAR COMP		左腳踏桿
9	96403-1027010	1	SPACE TUBE	10.2*27*10	間隔管
10	96000-08040-12K	1	HEX WASHER FACE BOLT	8*40	六角緣面螺栓(黑)
11	96000-10035-14G	2	HEX FLANGE BOLT	M10*35	六角緣面螺栓(墨綠)
12	50110-101-001	1	I.D PLATE	80*35	銘版
13	50114-225-000	1	SOCKET OF RADIATOR		水箱上固定座
14	96000-10135-14G	1	HEX WASHER FACE BOLT	10*135	六角緣面螺栓(墨綠)
15	77212-169-000	2	RUBBER		座墊固定橡膠
16	77211-145-000	2	RUBBER		緩衝橡膠
17	96000-10015-14G	4	HEX FLANGE BOLT	M10*15	六角緣面螺栓(墨綠)-包裝
18	96000-10110-14Z	2	HEX WASHER FACE BOLT	M10*110	X*六角緣面螺拴(耐鍊)
19	94050-10000G	3	HEX FLANGE NUT WITH SERRAT	M10	X六角緣面螺帽(墨綠)
20	96000-08016-12G	19	HEX WASHER FACE BOLT	8*16 中碳鋼	X*六角緣面螺栓(墨綠)
21	96000-10048-14G	2	HEX WASHER FACE BOLT	M10*48	六角緣面螺栓(墨綠)
22	96400-102840	2	BUSH	10.2*28.1*36	/40 橡膠襯套
23	50360-225-000	1	ENGINE BRACKET ASS'Y		吊架總成
24	52112-169-000	1	CHAIN ROLLER	14*22*22	防撞膠套
25	52119-169-000	1	CHAIN ROLLER COLLER	8.2*14*25.5*	3　防撞膠套襯套(版1)
26	96422-197-000	2	TUBE CAP		方形管塞
27	64342-225-000	1	FRONT COVER RIGHT FIXED POLE		前蓋前右固定桿
28	83402-225-000	1	REAR COVER UP FIXED PLATE		後蓋上固定桿
29	96000-08020-12G	2	HEX FLANGE BOLT	M8*20	六角緣面螺栓(墨綠)
30	18354-225-000	1	EXHAUST REAR BRACKET		排氣管後托架

225-16A FRAME BODY

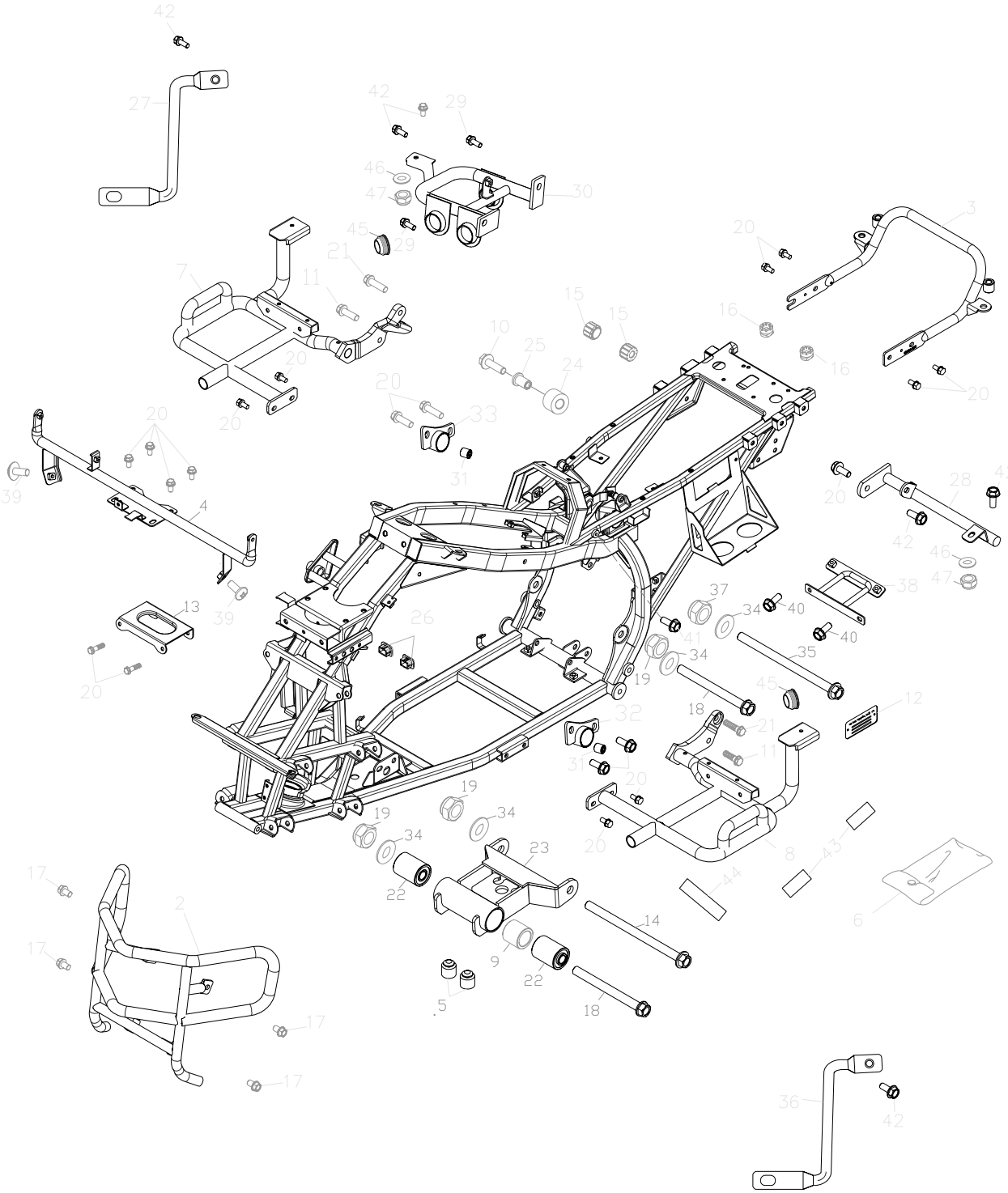

組件號：225-16A　　車架總成(92/61) FRAME BODY

Item No. 項次	Parts No. 部品番號	Unit Qty 用量	Parts Name 零件名稱		
31	96400-102829	2	RUBBER BUSHING	10*28*29	橡膠襯套
32	50353-225-000	1	R. ENGINE UPPER HANGER PLATE		引擎上懸架(左)
33	50354-225-000	1	L. ENGINE UPPER HANGER PLATE		引擎上懸架(右)
34	94101-1020020G	4	COPPER PLAIN WASHER	10*20*2	平面墊圈(墨綠)
35	96000-10165-14B	1	HEX WASHER FACE BOLT	10*165	六角緣面螺栓(白)
36	64341-225-000	1	FRONT COVER LEFT FIXED POLE		前蓋前左固定桿
37	90350-10000G	1	NYLON NUT	M10*P1.25	止鬆螺帽(墨綠)
38	80120-225-000	1	PLATE BRACKET		牌照板固定架
39	93800-06016K	2	PAN PHILLIPS BOLT	6*16	十字扁圓頭螺栓附墊圈(黑)
40	96000-06016-10G	2	HEX FLANGE BOLT	6*16	六角緣面螺栓(墨綠)
41	96000-06010-10G	1	HEX FLANGE BOLT	M6*10	六角緣面螺栓(墨綠)
42	96000-06014-10G	6	HEX FLANGE BOLT	M6*14	X*六角緣面螺栓(墨綠)
43	94701-3004075	4	SPONGE PAD	30*4*75	海綿條
44	94701-3004230	2	SPONGE PAD	30*4*230	海綿條
45	50117-179-000	4	PLUG		前保險桿管塞HP-22
46	94101-0618020B	2	PLAIN WASHER	6*18*2	平面墊圈(白)
47	90350-06000G	2	NYLON NUT	M6	止鬆螺帽(墨綠)

225-17A SWING ARM SUB ASS'Y

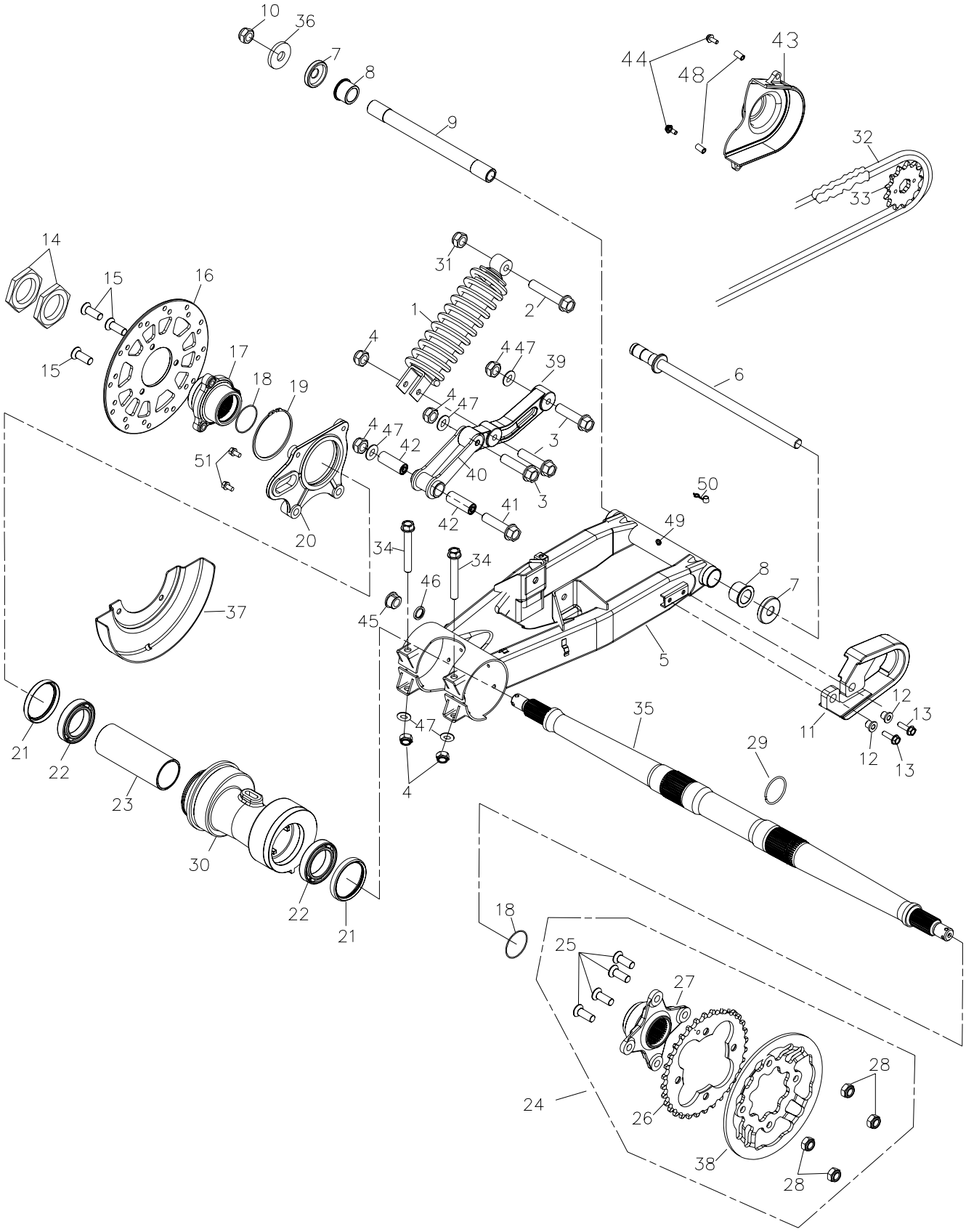

組件號：225-17A　　後叉總成(92/61) SWING ARM SUB ASS'Y

Item No.	Parts No.	Unit Qty	Parts Name		
項次	部品番號	用量	零件名稱		
1	52400-256-000	1	REAR CUSHION ASS'Y	370mm(ATV-20)	後避震器
2	96000-12080-17G	1	HEX WASHER FACE BOLT	M12*80	六角緣面螺栓(墨綠)
3	96000-10055-14G	3	HEX WASHER FACE BOLT	10*55	六角緣面螺栓(墨綠)
4	90350-10000G	6	NYLON NUT	M10*P1.25	止鬆螺帽(墨綠)
5	52100-225-000	1	SWING ARM SUB ASS'Y		後叉總成
6	52116-169-000	1	SWING ARM BOLT		後叉螺栓(版2)
7	52144-145-000	2	SWING ARM SEAL COVER		後叉封套
8	52103-145-000	2	BUSH		後叉含油襯套
9	52115-169-000	1	COLLAR	14*20*230.5	襯套
10	90350-14000G	1	NYLON NUT	M14	止鬆螺帽(墨綠)
11	40533-169-000	1	SHOE SLIDER		鍊條滑塊
12	40534-169-000	2	BUSHING		襯套
13	92006-06020-10G	2	HEX WASHER FACE BOLT	6*20	六角螺栓(附墊圈)-墨綠
14	94001-38150B	2	HEX NUT	M38*15*P1.5	六角螺帽(白)
15	93901-08018G	3	HEX SOCKET BOLT	M8*18	X六角承窩平頭螺栓(墨綠)-而
16	42105-169-00A	1	REAR BRAKE DISC	直徑200	後剎車碟(92/61)版1
17	42106-169-000	1	REAR BRAKE DISC FLANGE COMP.		後剎車碟連結器
18	91340-169-000	2	O-RING	40*1.3	油環
19	94511-7000S	1	EXTERNAL CIPCLIP	§70	外環夾
20	52120-256-000	1	REAR CALIPER STAY		後剎車卡鉗固定架
21	52102-169-000	2	O-SEAL	52*62*7/9	油封
22	96100-69082RS	2	RADIAL BALL BEARING	69082RS	滾珠軸承
23	52113-169-000	1	REAR AXLE BUSH	40*45.5*120	後軸襯套
24	42600-256-00A	1	REAR SPROCKET ASS'Y		後輪驅動鏈輪組
25	93901-10035G	4	HEX SOCKET FLAT HEAD BOLT	M10*35	六角承窩平頭螺栓(墨綠)
26	23802-169-00B	1	DRIVE SPROCKET	32T	後驅動鏈輪(92/61)-版2
27	42610-169-00A	1	REAR SPROCKET FLANGE		後驅動齒輪座
28	90350-10015G	4	NYLON NUT	M10*P1.5	止鬆螺帽(墨綠)
29	42100-169-000	1	EXTERNAL CIRCLIP		外環夾(40mm)
30	52200-169-001	1	REAR AXLE HOLDER		後軸心固定器(有孔)

225-17A SWING ARM SUB ASS'Y

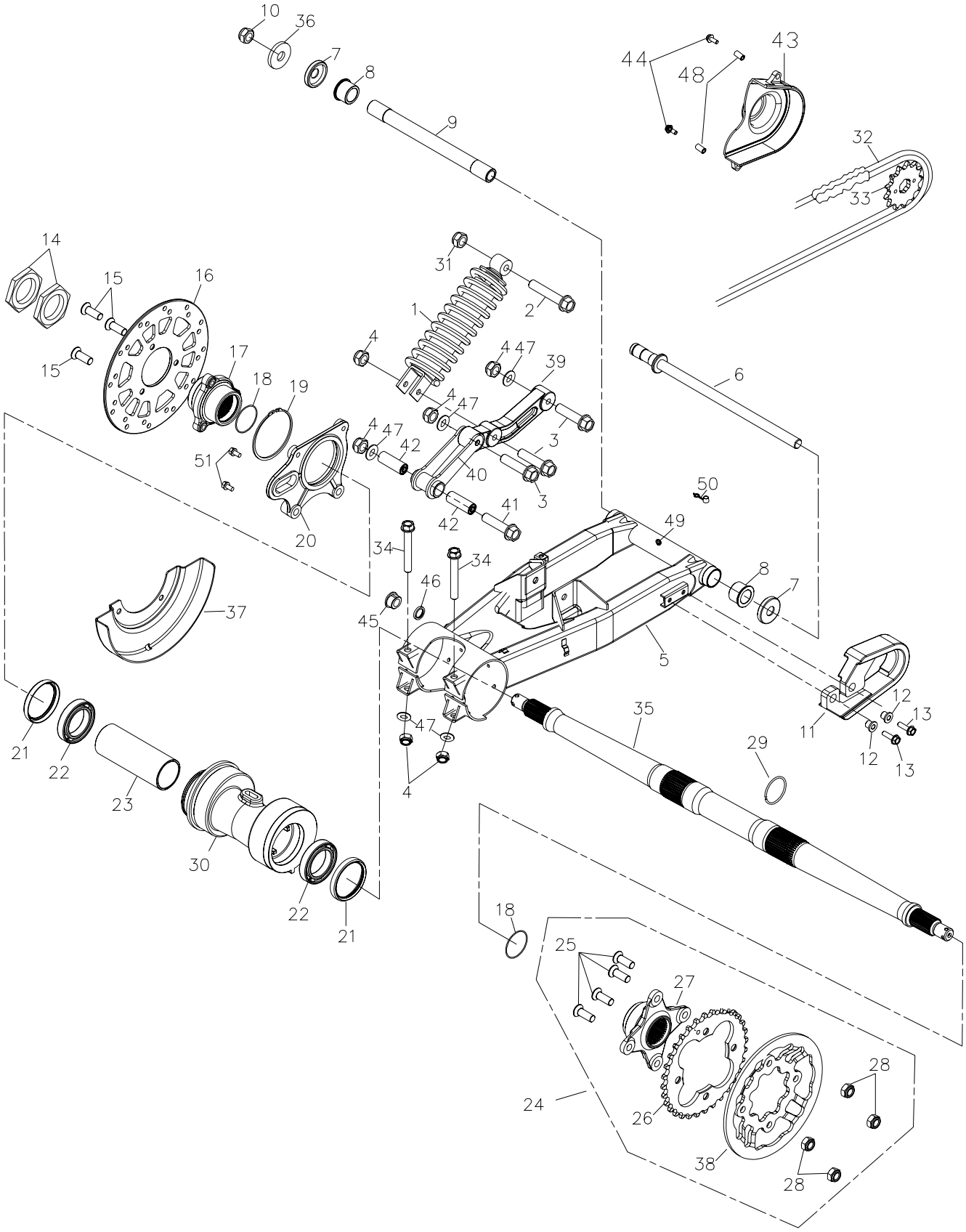

組件號：225-17A　　後叉總成(92/61) SWING ARM SUB ASS'Y

Item No. 項次	Parts No. 部品番號	Unit Qty 用量	Parts Name 零件名稱		
31	94050-12000C	1	HEX FLANGE NUT WITH SERRAT	12mm	六角緣面螺帽(五彩)
32	40530-256-00A	1	DRIVE CHAIN ASS'Y	94目	鏈條
33	23801-256-00A	1	DRIVE SPROCKET ASS'Y	17T	驅動鏈輪組
34	96000-10090-14G	2	HEX FLANGE BOLT	M10*90	六角緣面螺栓(墨綠)
35	42301-256-000	1	REAR WHEEL AXLE		後輪軸
36	94105-1529030G	1	PLAIN WASHER	15*29*3	平面墊圈(墨綠)
37	45018-179-000	1	BRAKE DISC COVER (REV.1)		剎車碟護蓋(版1)
38	40510-256-000	1	CHAIN PROTECT DISC		鍊條護盤
39	52125-225-000	1	ROCKER ARM OF REAR CUSHION		連桿搖臂總成
40	52126-225-000	1	AUXILIARY ROCKER ARM		輔助搖臂
41	96000-10080-14G	1	HEX FLANGE BOLT	M10*80	六角緣面螺栓*(墨綠)
42	96400-102230	2	BUSH	10*22*25/30	橡膠襯套
43	40511-197-000	1	FRONT CHAIN COVER		鍊條蓋(前-塑膠)
44	96000-08045-10B	2	HEX WASHER FACE BOLT	8*45	六角緣面螺栓(白)
45	52131-225-000	1	COLUMN		後叉導柱
46	91307-169-000	1	OIL RING	7.7*2.5	油環
47	94101-1022020C	6	PLAIN WASHER	10*22*2	平面墊圈(五彩)
48	96403-0914030	2	SPACE TUBE	09*14*30	間隔管
49	96501-06000	1	GREASE VALEVE	6mm X 5牙	黃油嘴
50	96502-06000	1	GREASE VALEVE CAP	6mm	黃油嘴蓋(PP材質)
51	96000-08012-10C	2	HEX WASHER FACE BOLT	8*12	六角緣面螺栓(五彩)

225-18A WHEEL FRONT & REAR

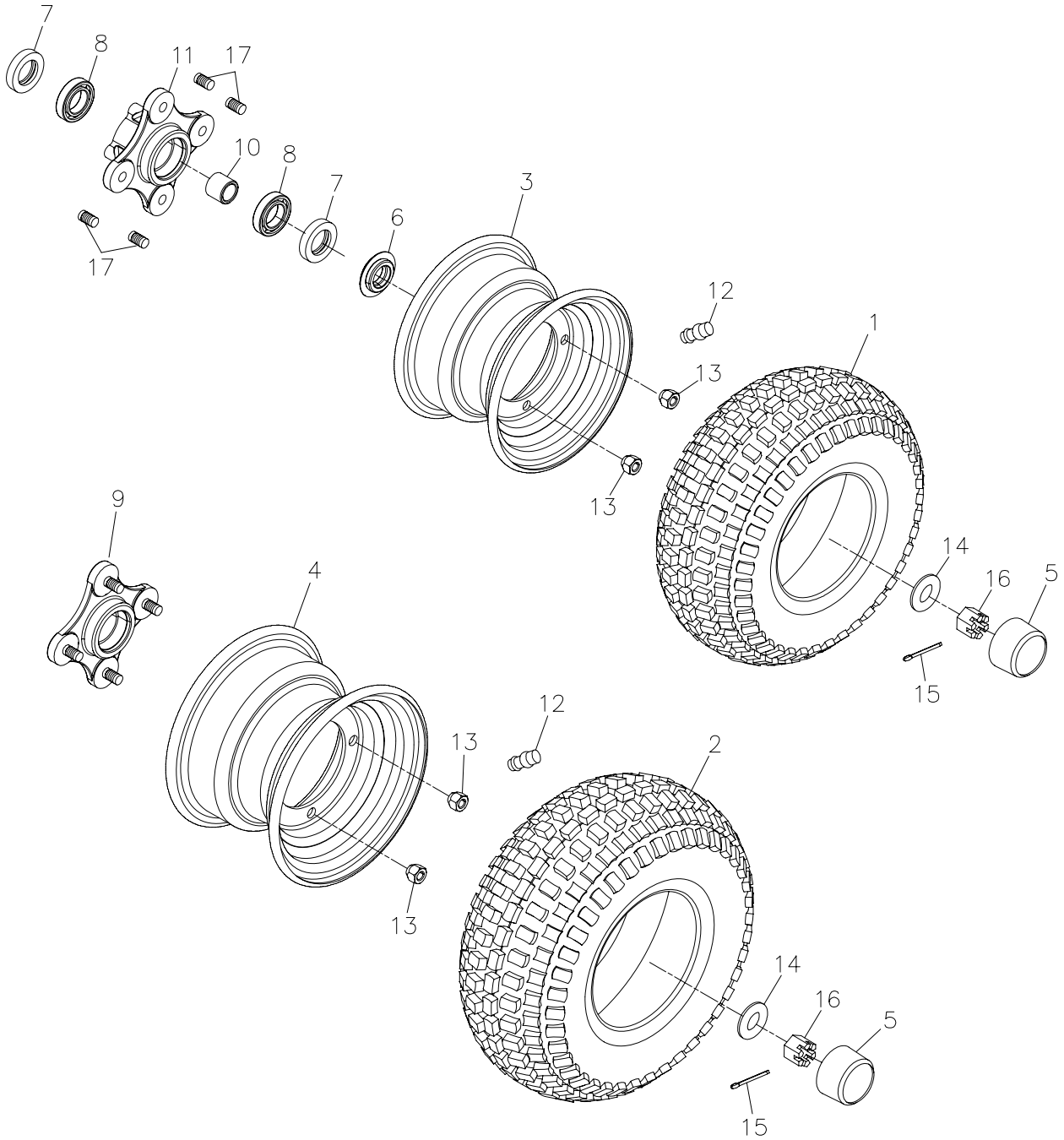

組件號：225-18A　　前,後輪(92/61) WHEEL FRONT & REAR

Item No. 項次	Parts No. 部品番號	Unit Qty 用量	Parts Name 零件名稱		
1	42711-182-00B	2	FRONT TIRE	AT21*7-10 54 6F	前輪胎(92/61)
2	42811-182-00B	2	REAR TIRE	AT21*10-8 547	後輪胎(92/61)
3	42701-197-000	2	FRONT ALLOY RIM	10*5.5	前鋼圈(10*5.5)
4	42801-197-000	2	REAR ALLOY RIM	8*8	後鋼圈 (8*8)
5	42814-145-000	4	RUBBER COVER		橡膠套
6	42707-169-000	2	COLLAR		銅襯套
7	96500-29435	4	OIL SEAL	29.3*43.6*4.5	油封(含油)
8	96100-6004ZZ	4	RADIAL BALL BEARING	6004ZZCM/2AT0	滾珠軸承
9	42037-256-000	2	REAR SHAFT HUB		後輪軸聯結器
10	42705-169-000	2	COLLER		銅襯套
11	42036-169-000	2	FRONT WHEEL HUB		前輪軸聯結器
12	42616-145-000	4	AIR NOZZLE		風嘴
13	94001-10015B	16	WHEEL NUT	M10*15	六角螺帽*(輪圈用,白色)
14	94101-1840045C	4	PLANE WASHER	18*40*4.5	平面墊圈(五彩)
15	94201-30320B	4	COTTER PIN	3*32	開口梢(白)
16	94051-18000B	4	SCOTCH NUT	M18	開槽螺帽(白色)
17	96005-10035C	8	HUB STUD BOLT	10*35	輪圈固定螺栓

225-19A BODY COVER,SEAT

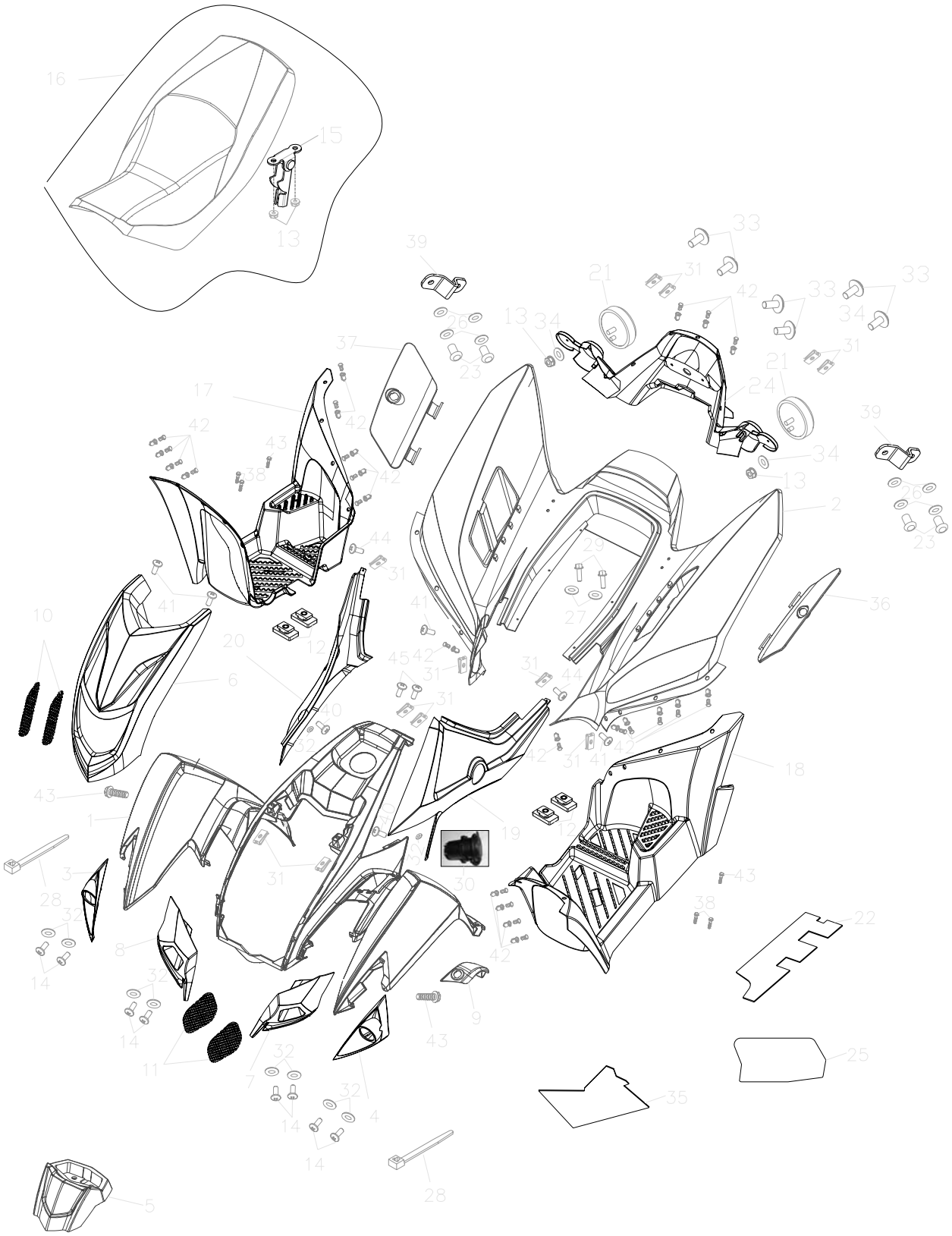

組件號：225-19A　　車體蓋,座墊(92/61) BODY COVER,SEAT

Item No. 項次	Parts No. 部品番號	Unit Qty 用量	Parts Name 零件名稱		
1	64301-225-000	1	FRONT COVER		前蓋
2	83400-225-000	1	REAR COVER		後蓋
3	64325-225-000	1	LEFT SIGNAL LIGHT COVER		左方向燈座
4	64326-225-000	1	RIGHT SIGNAL LIGHT COVER		右方向燈座
5	64211-225-000	1	SPEEDOMETER COVER		碼錶飾蓋
6	64321-225-000	1	FRONT FASCIA		前燈罩
7	64305-225-001	1	LEFT AIRING COVER		左導氣罩
8	64304-225-001	1	RIGHT AIRING COVER		右導氣罩
9	64339-225-000	1	FRONT LUGGAGE BOX COVER		前置物箱蓋
10	64353-225-000	2	SCREEN NET		導氣罩飾網(小)
11	64352-225-000	2	SCREEN NET		導氣罩飾網(大)
12	64334-179-000	4	RUBBER STOPPER		減震橡膠
13	90350-06000G	4	NYLON NUT	M6	止鬆螺帽(墨綠)
14	93903-04016K	5	TAPPING SCREW TRUSS HEAD PH	PS 4*16	自攻螺絲(黑)
15	77201-169-000	1	SEAT LATCH		座墊固定勾
16	77200-225-000	1	SEAT ASS'Y		座墊總成(黑/銀)
17	64312-225-000	1	L.FLOOR PANEL		左踏板
18	64313-225-000	1	R. FLOOR PANEL		右踏板
19	83600-225-000	1	LEFT SIDE COVER		左側蓋
20	83500-225-000	1	RIGHT BODY COVER		右側蓋
21	33741-145-000	2	REFLECTOR	SAE JUTE 9823	反射片(圓)
22	83407-225-000	1	REAR COVER ISOLATION GASKET		後蓋隔熱墊
23	90662-261-000	4	RIVET	#4-6	拉釘
24	80118-225-000	1	TAIL LIGHT BASE		牌照板
25	83420-225-000	1	R. R.COVER LSOLATION GASKET		右後置物箱隔熱墊
26	94101-0310010B	8	PLAIN WASHER	3.5*10*1	平面墊圈
27	94102-145-000	2	RUBBER WASHER		橡膠墊圈
28	90669-168-000	6	CABLE TIE	3*150 m/m	塑膠束帶
29	96000-06014-10G	2	HEX FLANGE BOLT	M6*14	X*六角緣面螺栓(墨綠)
30	35116-225-000	1	POWER SUPPLY		電源供應器

225-19A BODY COVER,SEAT

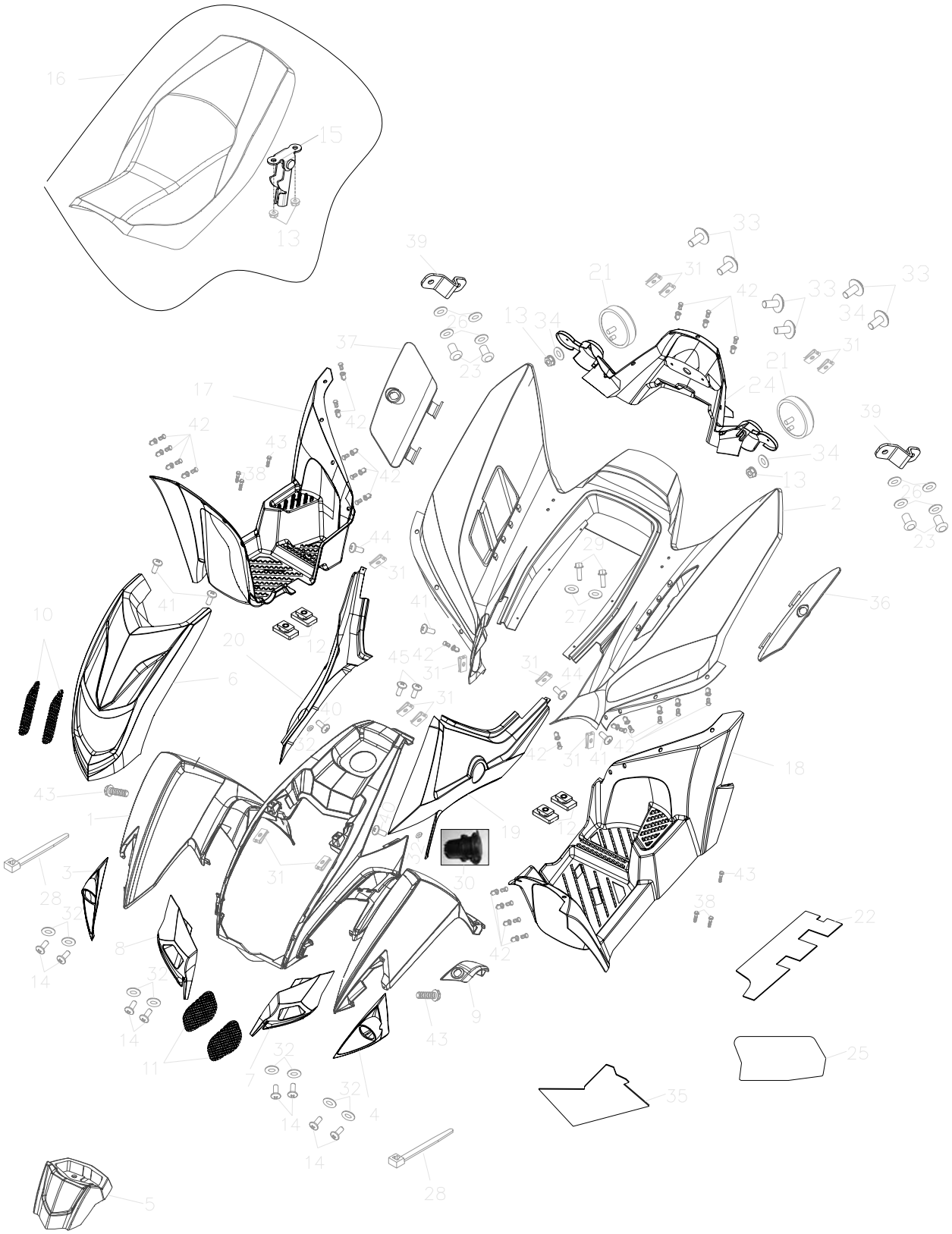

組件號：225-19A　　車體蓋,座墊(92/61) BODY COVER,SEAT

Item No. 項次	Parts No. 部品番號	Unit Qty 用量	Parts Name 零件名稱		
31	90344-0600A	12	U PLATE NUT	6mm	U型板螺帽 6mm(五彩)
32	94101-0514010K	10	PLAIN WASHER	5*14*1	平面墊圈(黑)
33	93800-06020K	6	PAN PHILLIPS BOLT	6*20	十字扁圓頭螺栓附墊圈
34	94101-0615010B	2	PLAIN WASHER	6.5*15*1	平面墊圈(白)
35	64345-225-000	1	SIDE COVER ISOLATION GASKET	0.1+3MM/200℃	側蓋隔熱墊
36	83417-225-000	1	L. REAR LUGGAGE BOX COVER		左後置物箱蓋
37	83418-225-000	1	R. REAR LUGGAGE BOX COVER		右後置物箱蓋
38	96000-06025-10K	4	HEX WASHER FACE BOLT	6*25	六角緣面螺栓(黑)
39	81144-225-000	2	INNER BOX LID BRACKET		行李箱蓋固定片
40	93903-04012K	2	TAPPING SCREW TRUSS HEAD PPS	4*12	自攻螺絲(黑)
41	93701-06015G	4	PAN FLAT HEAD PHILLIPS BOLT	6*15	X*十字扁圓平頭螺栓(墨綠)
42	90663-179-000	23	PLASTIC BOLT		塑膠鉚釘
43	92006-06018-10K	4	HEX WASHER FACE BOLT	6*18	六角螺栓附墊圈(黑)
44	93800-06015S	2	PAN PHILLIPS BOLT	6*15	十字扁圓頭螺栓附墊圈
45	93800-06012S	2	PAN PHILLIPS BOLT	6*12	十字扁圓頭螺栓附墊圈

225-20A BRAKE CALIPER

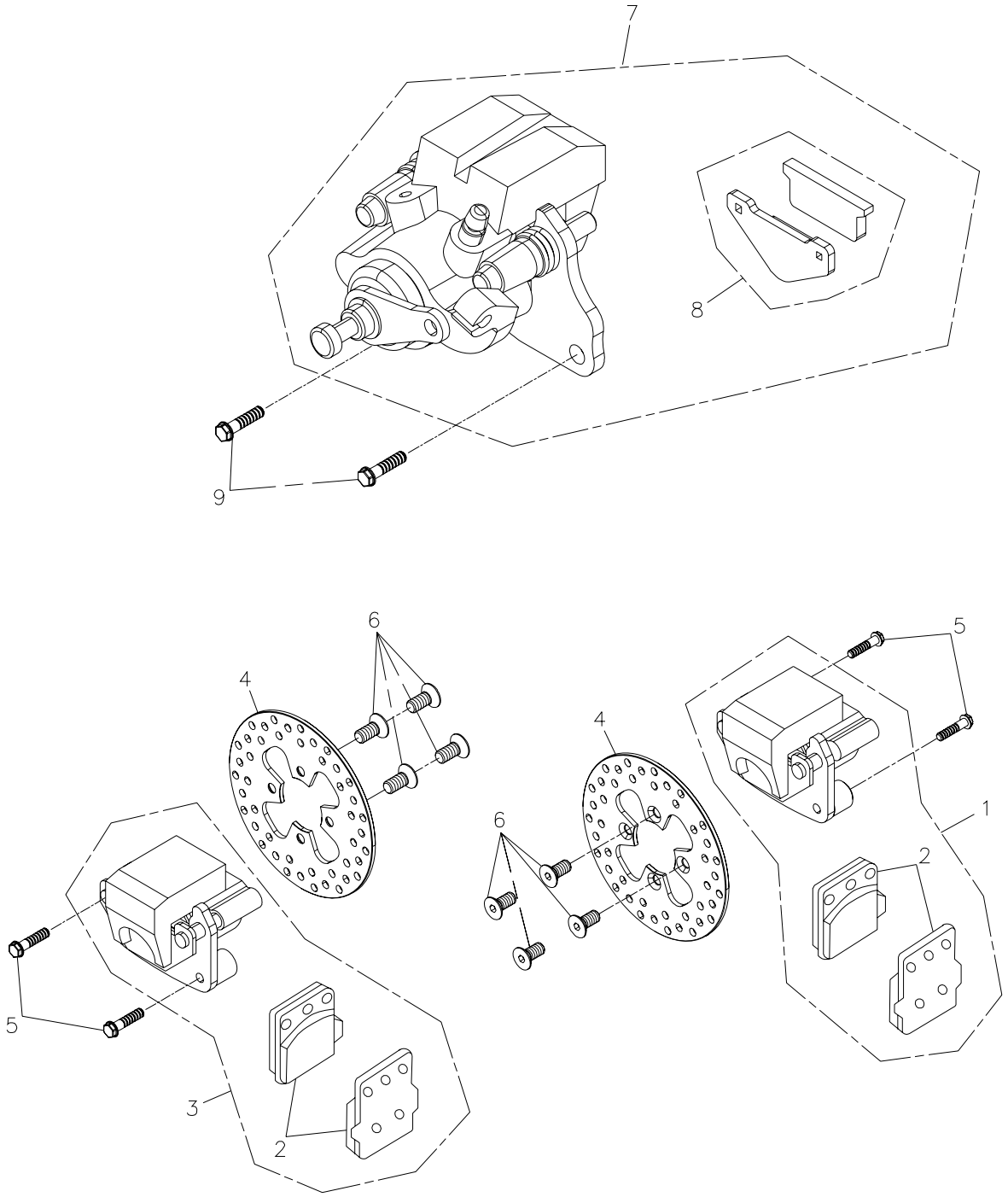

組件號：225-20A　　剎車卡鉗(92/61) BRAKE CALIPER

Item No. 項次	Parts No. 部品番號	Unit Qty 用量	Parts Name 零件名稱		
1	45000-256-000	1	R. FRONT BRAKE CALIPER ASS'Y	紅色	前右剎車卡鉗總成
2	45120-256-000	2	FRONT BRAKE PAD KIT		前剎車片組
3	45200-256-000	1	L. FRONT BRAKE CALIPER ASS'Y		前左剎車卡鉗總成
4	45015-169-000	2	BRAKE DISC	直徑164mm	剎車碟
5	96000-0802012GL	4	HEX FLANGE BOLT	M8*20	六角緣面螺栓(墨綠+耐落膠)
6	93901-08018G	8	HEX SOCKET BOLT	M8*18	X六角承窩平頭螺栓(墨綠)-而
7	43000-256-000	1	REAR BRAKE CALIPER ASS'Y		後剎車卡鉗總成
8	43120-256-000	1	BRAKE PAD KIT		剎車片組
9	96000-10028-14G	2	HEX WASHER FACE BOLT	10*28	六角緣面螺栓(耐落)

225-21A BRAKE SYSTEM

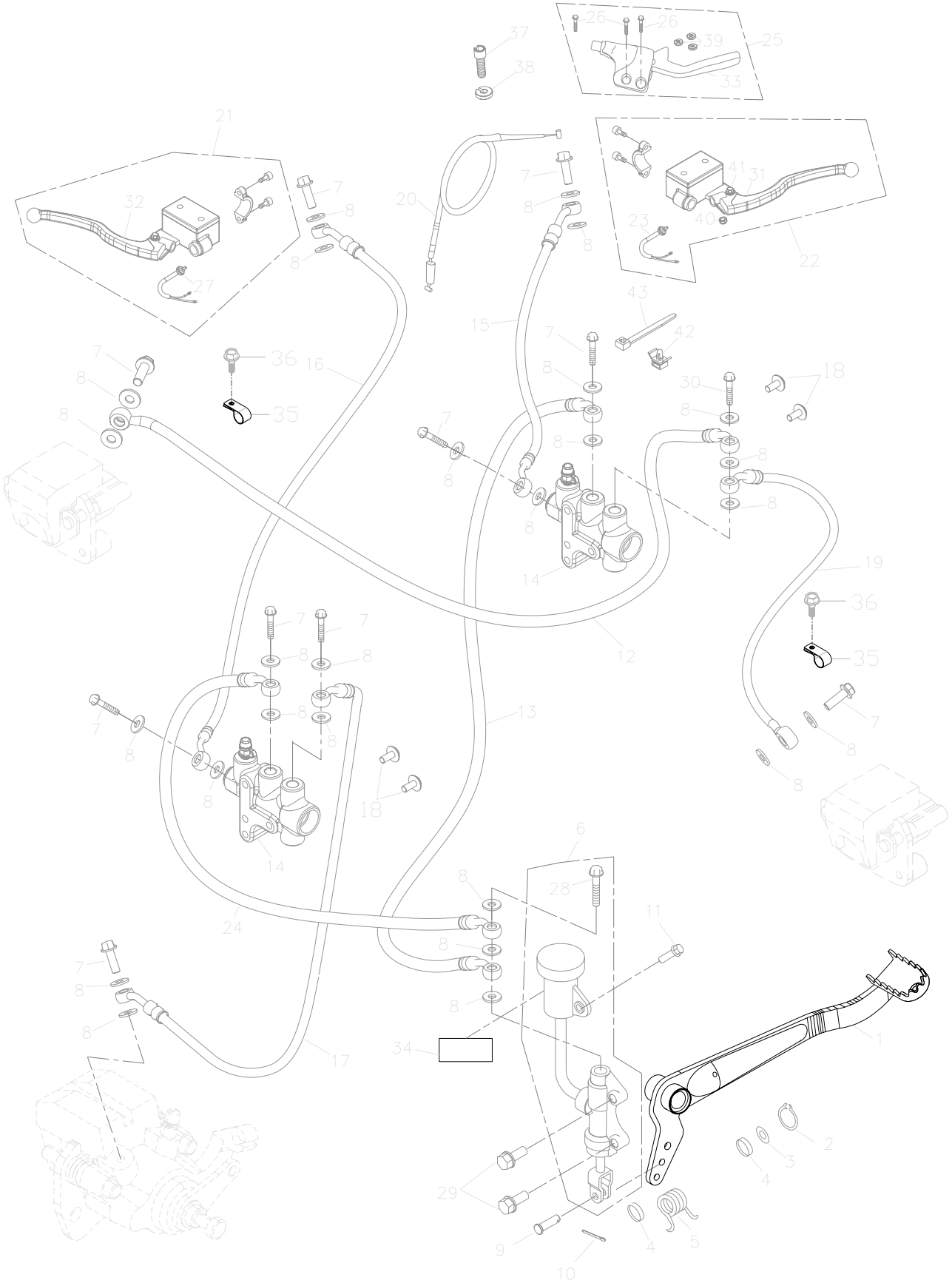

組件號：225-21A　　剎車油路系統(62/61) BRAKE SYSTEM

Item No. 項次	Parts No. 部品番號	Unit Q'ty 用量	Parts Name 零件名稱		
1	46500-197-001	1	BRAKE PEDAL COMP		剎車踏桿
2	94511-1700S	1	EXTERNAL CIRCLIP	STW-17	外環夾 S-17
3	94101-1731023B	1	PLAIN WASHER	17.6*31*2.3	平面墊圈(白)
4	91316-169-000	2	OIL RING	16.7*3.2	油環
5	46501-169-000	1	RETURN SPRING		剎車踏桿總成回拉彈簧-版2
6	43500-256-00A	1	REAR BRAKE CYLINDER SUB ASS'Y		後剎車泵總成
7	45456-107-000	10	BRAKE HOSE FIX BOLT	10*22	協宏---油管固定螺栓
8	94103-1015012	26	COPPER PLAIN WASHER	10*15*1.2	協宏--平面墊圈(銅)
9	45521-168-000	1	PIN	7mm	剎車泵肘插銷
10	94251-108-000	1	LOCK PIN		固定梢(大)
11	96000-06016-10G	1	HEX FLANGE BOLT	6*16	六角緣面螺栓(墨綠)
12	45454-256-000	1	FRONT BACK HOSE(LH)		前左剎車油管
13	43460-225-000	1	OIL TUBE(FRONT)		後剎車總泵前油管
14	45502-256-000	2	BRAKE SHUNT ASS'Y		剎車分流泵
15	45550-256-000	1	R. BRAKE HOSE		右剎車軟管
16	45560-225-000	1	L. BRAKE HOSE		左剎車軟管
17	45570-256-000	1	BRAKE HOSE OF REAR CALIPER		後卡鉗剎車軟管
18	96000-06035-10B	4	HEX FLANGE BOLT	6*35	六角緣面螺栓(白)
19	45455-256-000	1	FRONT BACK HOSE(RH)		*前右剎車油管
20	43482-256-000	1	PRAKING BRAKE CABLE		駐車導線
21	43520-256-000	1	L. CYLINDER SUB ASS'Y		左剎車總泵總成
22	45500-256-000	1	R. CYLINDER SUB ASS'Y		右剎車總泵總成
23	35340-256-000	1	R.BRAKE SWITCH		右剎車開關線
24	43461-256-000	1	OIL TUBE(REAR)		*後剎車總泵後油管
25	53186-256-000	1	PRAKING BRAKE LEVER SET		駐車拉桿組
26	91000-06012C	3	HEX SOCKET BOLT	6*12	六角承窩螺栓(五彩)
27	35345-256-000	1	L.BRAKE SWITCH WIRE		左剎車開關線
28	43501-197-000	1	BRAKE HOSE FIX BOLT	10*40	油管固定螺栓
29	96000-08028-12G	2	HEX WASHER FACE BOLT	M8*28	X*六角緣面螺栓(墨綠)
30	43501-256-000	1	BRAKE HOSE FIX BOLT	10*35	油管固定螺栓

225-21A BRAKE SYSTEM

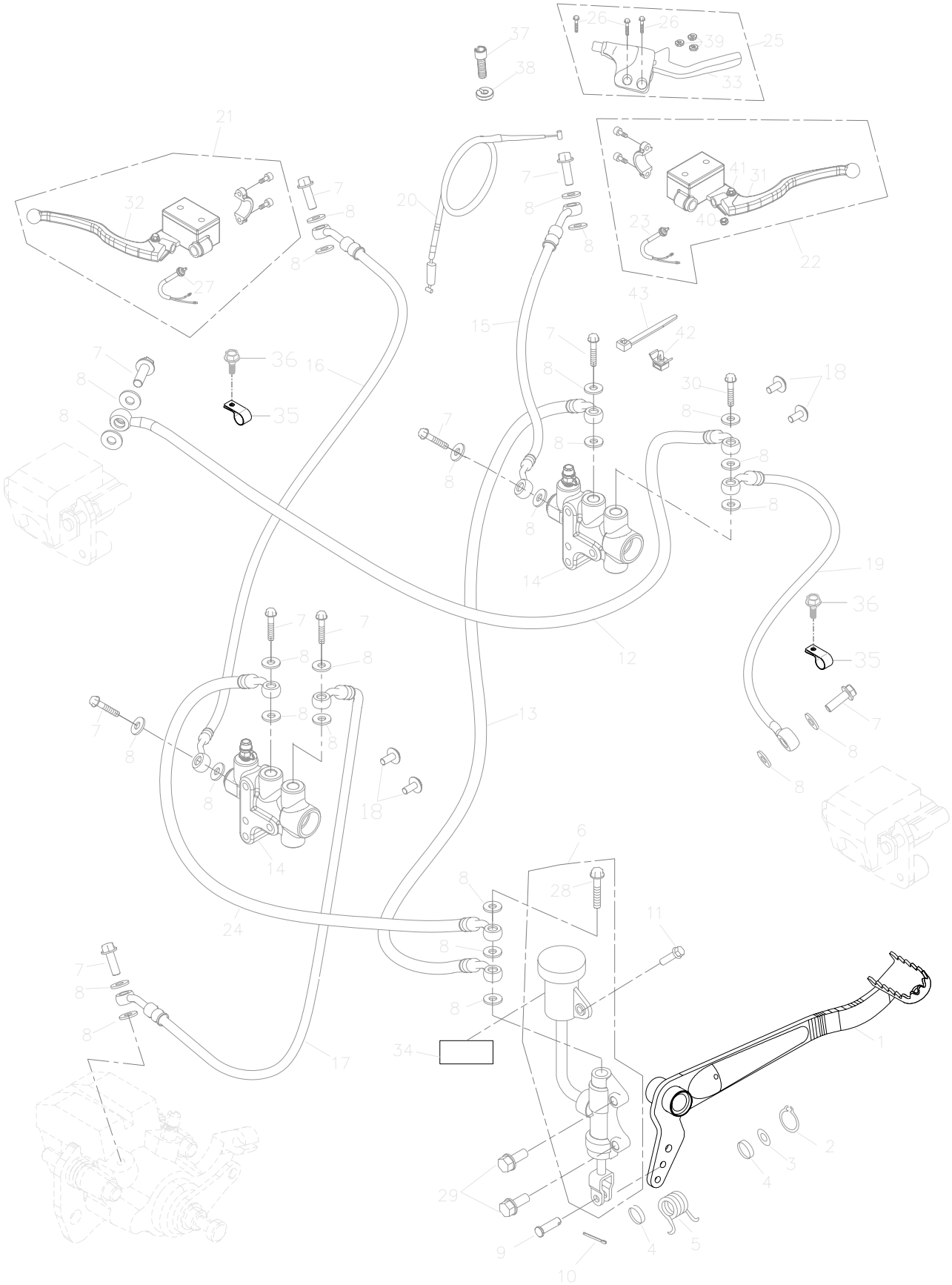

組件號：225-21A　　剎車油路系統(62/61) BRAKE SYSTEM

Item No. 項次	Parts No. 部品番號	Unit Qty 用量	Parts Name 零件名稱		
31	53175-256-000	1	RIGHT LEVER		右拉桿
32	53178-256-000	1	LEFT LEVER		左拉桿
33	53187-256-000	1	PRAKING BRAKE LEVER		駐車拉桿
34	43503-256-000	1	REAR MASTER CYLINDER GASKET		後剎車泵(油杯)隔熱墊
35	45452-197-000	2	BRAKE HOSE CLAMP		軟管固定夾(版1)
36	96000-06012-10G	2	HEX WASHER FACE BOLT	6*12	六角緣面螺栓(墨綠)
37	53191-168-000	1	LOCK BLOT		剎車線調整螺栓
38	53192-168-000	1	LOCK NUT		調整螺帽
39	94111-0610015C	3	SPRING WASHER	6*10*1.5	彈簧墊圈(五彩)
40	90350-06000C	1	NYLON NUT	6mm	止鬆螺帽(五彩)
41	91200-06036C	1	HEX SOCKET AND LADDER BOLT	6*36	六角承窩台階螺拴(五彩)
42	90801-179-000	1	PUSH TIE MOUNT		束帶座PHC8-BK
43	90669-168-000	1	CABLE TIE	3*150 m/m	塑膠束帶

225-22A BATTERY & WIRE HARDNESS

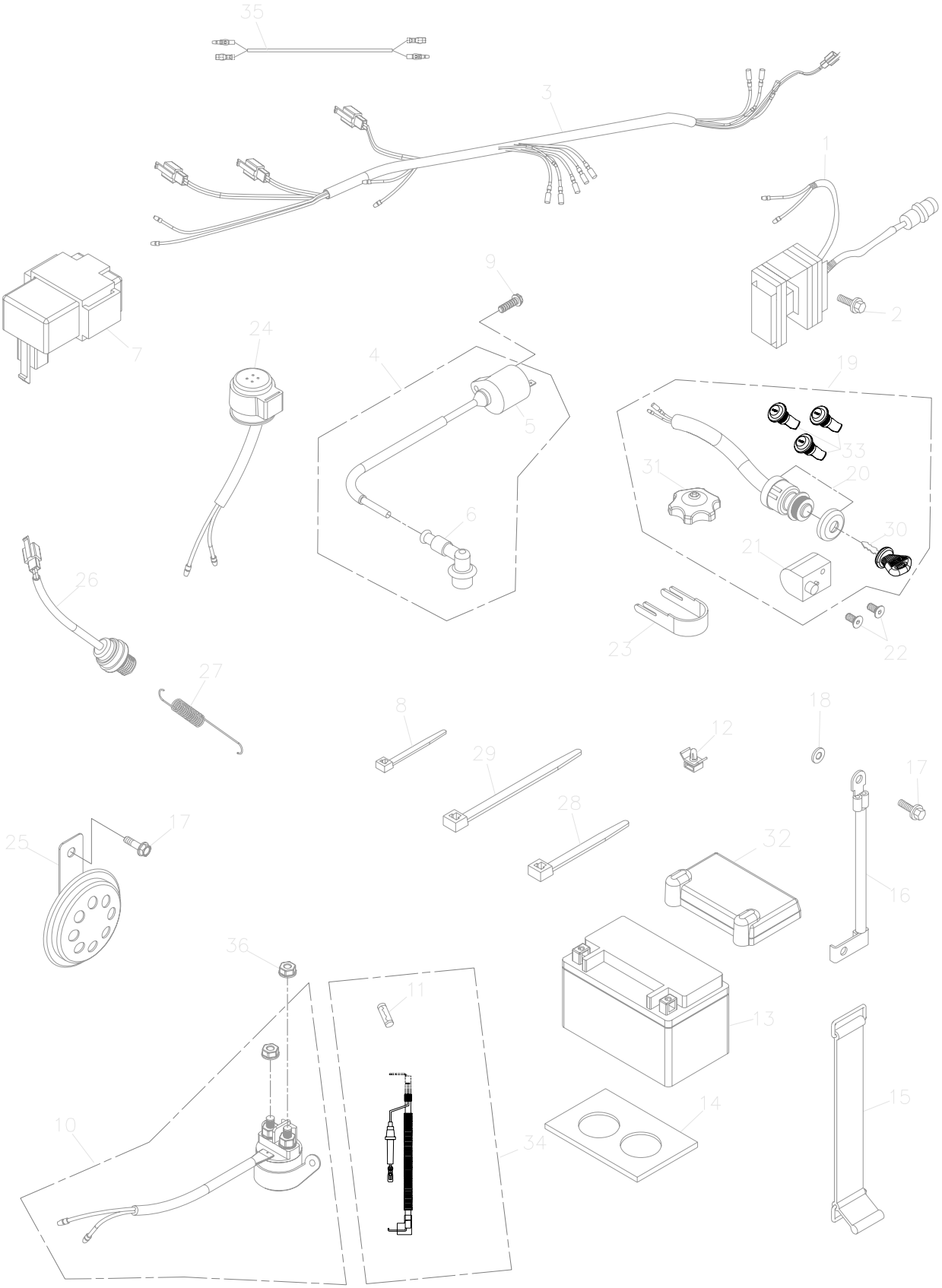

組件號：225-22A　　電瓶&主配線(92/61) BATTERY & WIRE HARDNESS

Item No. 項次	Parts No. 部品番號	Unit Qty 用量	Parts Name 零件名稱		
1	31600-169-0A1	1	REGULATER RECTIFIER(25A)	250型插殼	穩壓整流器(25A)
2	96000-06015-10G	2	HEX WASHER FACE BOLT	6*15	X*六角緣面螺栓(墨綠)
3	32100-225-00A	1	WIRE HARNESS		主配線(92/61)
4	30500-169-000	1	IGNITION COIL ASS'Y		高壓線圈組
5	30510-169-000	1	HIGH TENSION COIL		高壓線圈
6	30700-169-000	1	SPARK PLUG CAP		火星塞帽
7	30410-225-001	1	C.D.I UNIT		CDI電子元件
8	90669-168-000	1	CABLE TIE	3*150 m/m	塑膠束帶
9	96000-05024-08C	1	HEX WASHER FACE BOLT	5*24	六角緣面螺栓(五彩)
10	38501-179-000	1	STARTER SOLENOID	REV.a	起動電譯
11	98200-169-000	1	FUSE	20A	保險絲
12	90801-179-000	1	PUSH TIE MOUNT		束帶座PHC8-BK
13	31500-225-000	1	Battery	WP 12-B	電瓶
14	30003-169-000	1	RUBBER PAD		緩衝橡膠
15	31520-169-000	1	BATTERY STRAP		電瓶束帶
16	32103-169-001	1	GROUND WIRE		接地線
17	96000-06012-10G	2	HEX WASHER FACE BOLT	6*12	六角緣面螺栓(墨綠)
18	94115-0611006	1	EXT. TOOTHED LOCK WASHER	6*11*0.6	強力形外齒墊圈
19	35010-225-00A	1	KEY SET		開關鎖總成(含主開關,把手,行
20	35100-223-00A	1	MAIN SWITCH		電源主開關(EU2)
21	53600-223-000	1	STEERING HANDLE LOCK		把手鎖
22	93902-06012BL	2	FLAT HEAD PHILLIPS BOLT	6*12	十字平頭螺栓
23	35102-145-000	1	MAIN SWITCH BRACKET		主開關制止片
24	38301-107-00C	1	FLASHER RELAY	12V 40W	方向燈斷續器(單顆閃頻不同
25	38110-256-000	1	LEFT SOUND HORN	CL-2	喇叭(E4-28R-000014)
26	35350-108-000	1	STOP SWITCH ASS'Y		剎車燈開關總成
27	35357-197-000	1	STOP SWITCH SPRING		剎車燈開關彈簧(版1)
28	90669-101-000	19	CABLE TIE	4.8*200 m/m	塑膠束帶(4.8*200)
29	90669-101-00A	1	CABLE TIE	4.8*250m/m	塑膠束帶(L=4.8*250mm)
30	35101-223-000	1	KEY		鑰匙

225-22A BATTERY & WIRE HARDNESS

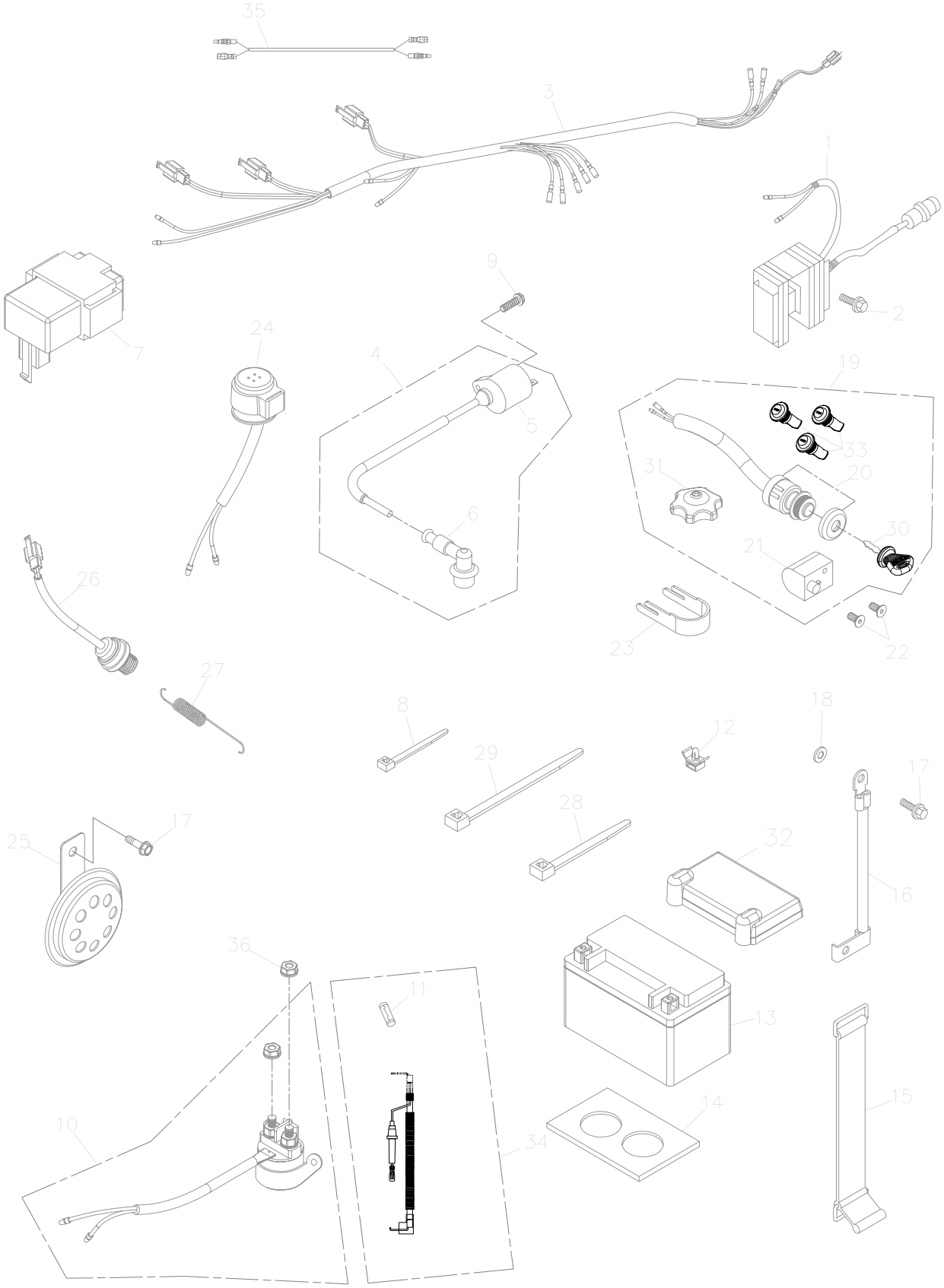

組件號：225-22A　　電瓶&主配線(92/61) BATTERY & WIRE HARDNESS

Item No. 項次	Parts No. 部品番號	Unit Qty 用量	Parts Name 零件名稱		
31	17620-169-00C	1	FUEL CAP (W/LOCK)		汽油箱蓋(有鎖-92/61)
32	31504-261-000	1	BATTERY COVER		電瓶蓋
33	81142-261-000	3	INNER BOX LOCK		行李箱鎖
34	32108-169-000	1	POSITIVE CABLE		起動(+)極線
35	33483-197-000	2	EXTEND WIRE OF SIGNAL		方向燈延長線
36	94055-06000C	1	HEX FLANGE NUT WITH SERRATOOTH)		六角緣面齒紋螺帽(五彩)

225-23A FUEL TANK

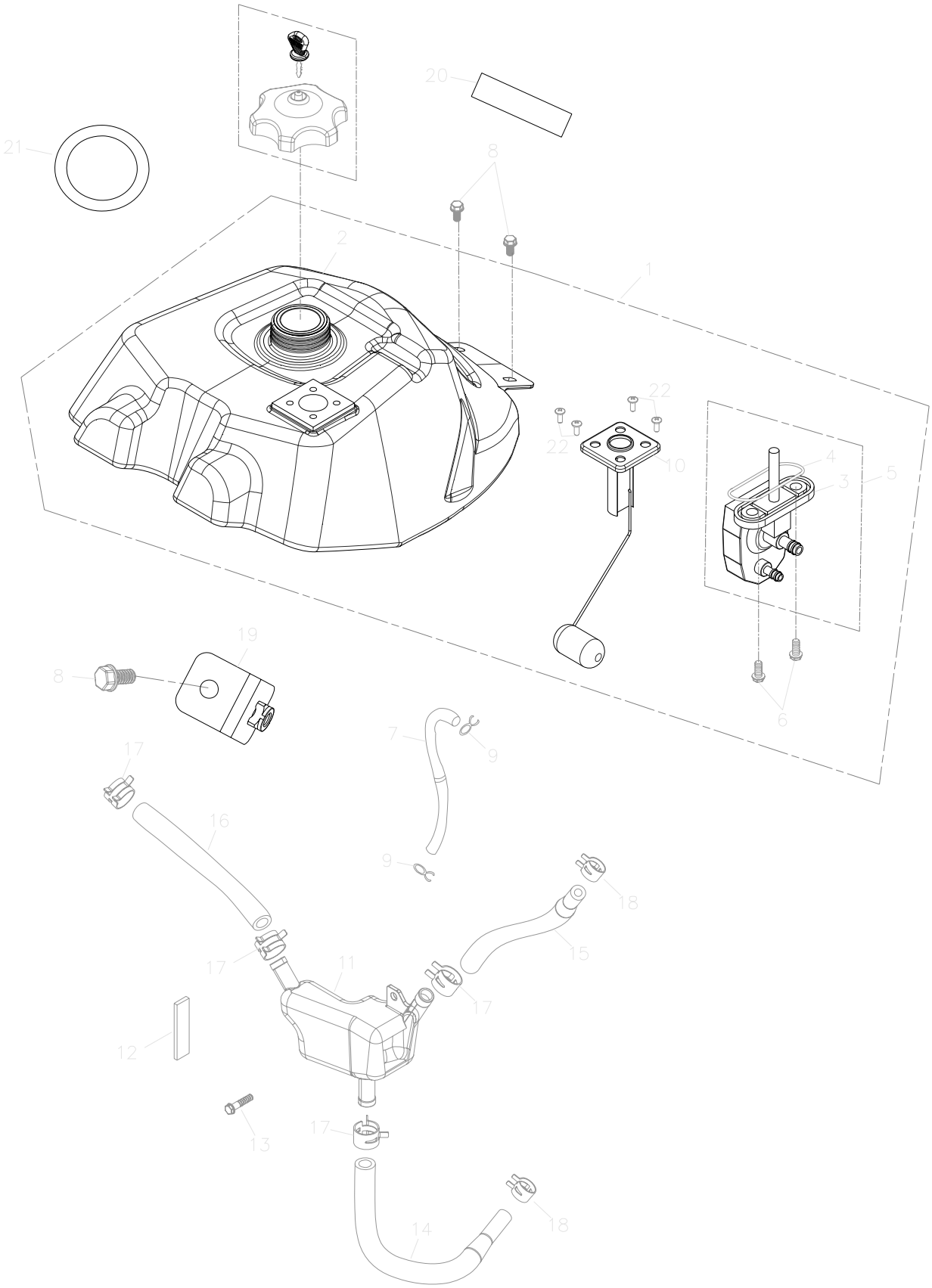

組件號：225-23A　　油箱(92/61) FUEL TANK

Item No. 項次	Parts No. 部品番號	Unit Qty 用量	Parts Name 零件名稱		
1	17511-225-000	1	FUEL TANK ASS'Y		汽油箱組合
2	17500-225-000	1	FUEL TANK COMP		汽油箱
3	16953-225-000	1	FUEL CAP BODY		汽油杯本體
4	16951-169-000	1	FUEL CUP RING		油杯油環
5	16950-225-000	1	Fuel Cup		汽油杯
6	96000-06012-08B	2	HEX FLANGE BOLT	6*12	六角緣面螺栓(白)
7	94400-0510460	1	FUEL TUBE	5.3*10.5*460	油管(L=460)
8	92006-06014-10G	3	HEX WASHER FACE BOLT	6*14	六角螺栓附墊圈(墨綠)
9	94513-09000	2	SPRING CLAMP		彈扣B00004-04
10	37800-225-000	1	PETROL GAUGE ASS'Y		汽油計量器
11	55110-169-000	1	SECONDARY OIL TANK		副機油箱
12	55114-225-000	1	SPONGE		副機油箱海綿
13	96000-06012-10C	1	HEX WASHER FACE BOLT	6*12	六角緣面螺栓(五彩)
14	55113-225-000	1	OIL TUBE		油管(3)
15	55112-225-000	1	OIL TUBE		油管(2)
16	55111-225-000	1	OIL TUBE		油管(1)
17	94513-16000	4	SPRING CLAMP	16mm	彈扣
18	94513-11000	2	SPRING CLIP	11mm	彈扣
19	55117-225-000	1	SECONDARY OIL TANK BRACKET		副機油箱固定座
20	94701-3004140	1	SPONGE PAD	30*4*140	海綿條
21	17504-155-000	1	FRONT COVER RUBBER GASKET		前蓋墊片
22	93701-05012C	4	PAN FLAT HEAD PHILLIPS BOLT	5*12mm	十字扁圓平頭螺栓

225-24 AIR CLEANER ASS'Y

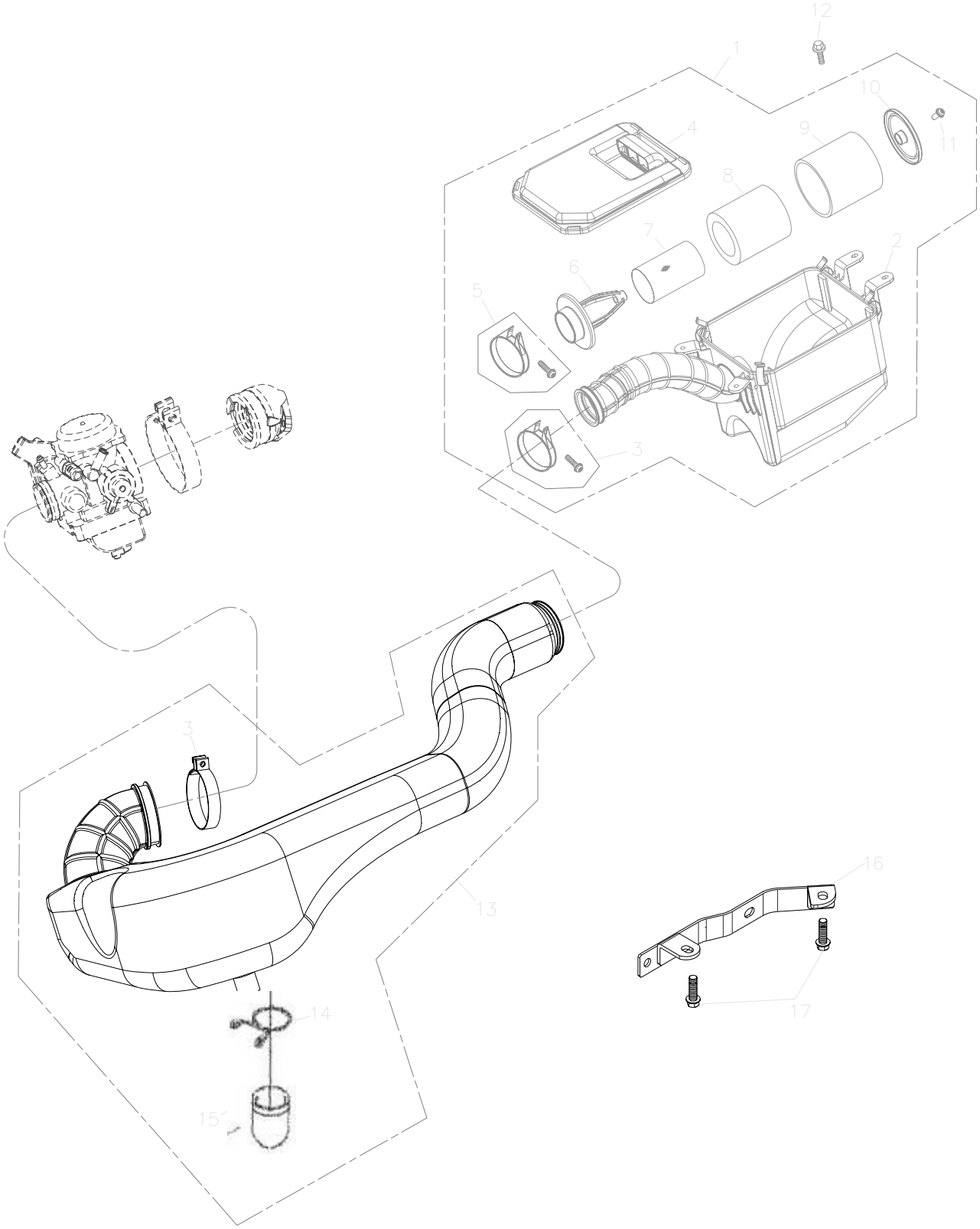

組件號：225-24　　空氣濾清器 AIR CLEANER ASS'Y

Item No. 項次	Parts No. 部品番號	Unit Qty 用量	Parts Name 零件名稱		
1	17200-169-001	1	AIR CLEANER ASS'Y		空氣濾清器總成
2	17206-169-000	1	AIR CLEANER CASE		空氣濾清器箱
3	17254-169-000	2	CLAMP		夾環
4	17207-169-000	1	CLEANER CASE CAP		空氣濾清器箱蓋
5	17255-169-000	1	CLAMP		夾環
6	17260-169-000	1	BODY COMP		濾芯前本體管
7	17261-169-000	1	FILTER SCREEN		過濾蕊內網
8	17205-169-000	1	AIR CLEANER ELEMENT A		濾清器過濾芯A
9	17262-169-000	1	AIR CLEANER ELEMENT B		濾清器過濾芯B
10	17263-169-000	1	ELEMENT COVER		濾清器固定蓋
11	93500-05016K	1	PAN PHILLIPS BOLT	M5*16	十字圓頭螺栓(黑)
12	90111-06011-10G	4	LADDER BOLT	6*11*6	六角緣面台階螺栓(墨綠)
13	17276-256-000	1	AIR CASE		空氣箱
14	94510-23000	1	CLIP		夾緊扣
15	17219-179-000	1	DRAIN TUBE		排出管
16	17226-256-001	1	BRACKET OF AIR CLEANER		空濾器固定片
17	96000-06012-10G	2	HEX WASHER FACE BOLT	6*12	六角緣面螺栓(墨綠)

225-25A SIGNAL LIGHT,TALL LIGHT

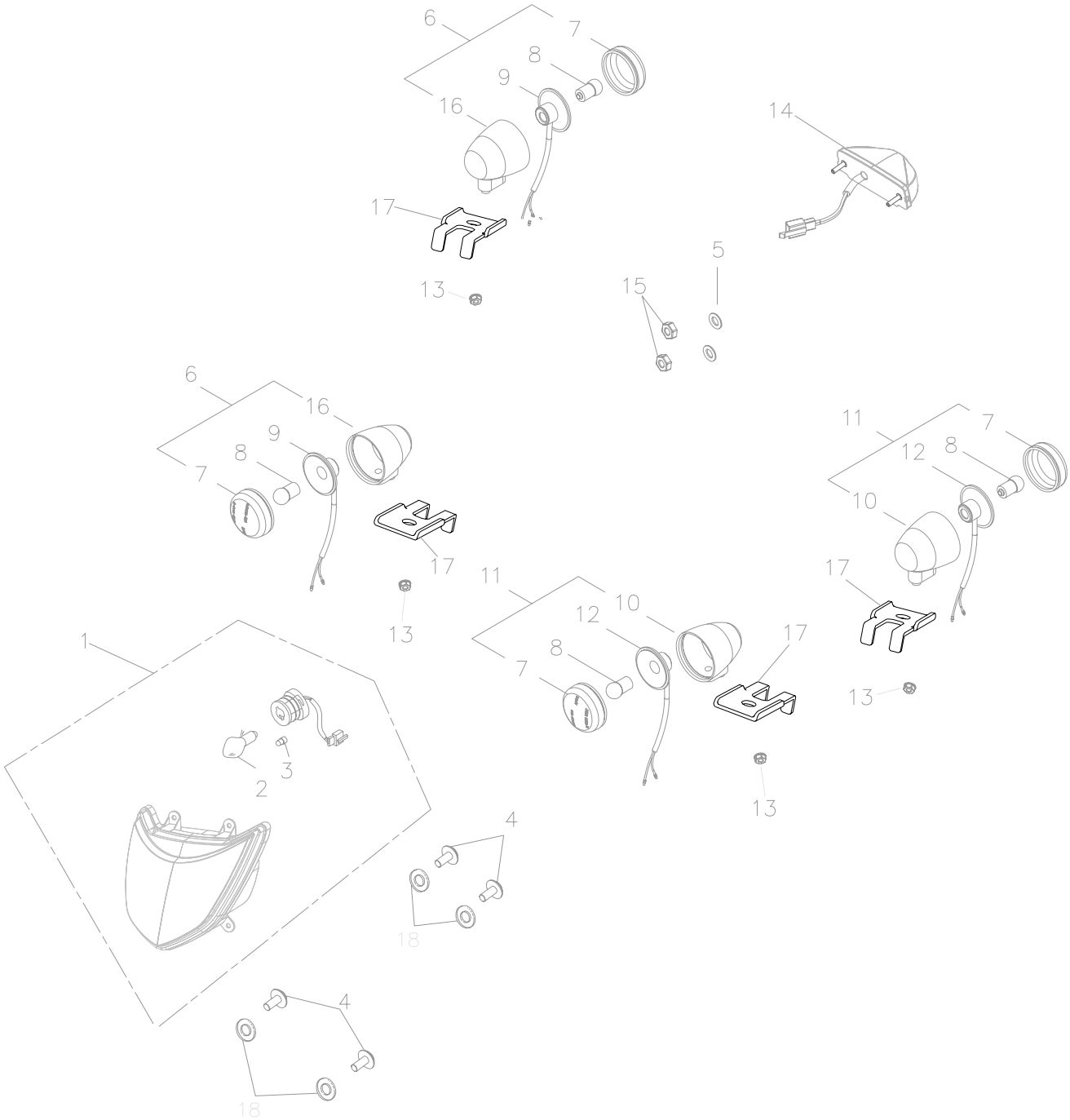

組件號：225-25A　　方向燈,後燈(92/61) SIGNAL LIGHT,TALL LIGHT

Item No. 項次	Parts No. 部品番號	Unit Qty 用量	Parts Name 零件名稱		
1	33100-225-000	1	HEAD LIGHT ASS'Y	EC	前燈組合(E-MARK)
2	34901-190-00B	1	HEAD LIGHT BULB	12V35W35W	前燈泡(HS1)
3	34909-169-000	1	POSITION LAMP	12V5W	位置燈
4	93903-05016K	4	TAPPING SCREW TRUSS HEAD PI	PS 5*16	自攻螺絲(黑)
5	94101-0618020B	2	PLAIN WASHER	6*18*2	平面墊圈(白)
6	33400-145-00A	2	R.SIGNAL ASS'Y (E-MARK)	SAF-MR-R-E	右方向燈組合(E-MARK) JUT
7	33410-145-00A	4	SIGNAL COVER		方向燈殼(透明)
8	34905-118-00A	4	BULB(E-MARK)		方向燈泡 (橘色)
9	33425-145-00A	2	SIGNAL BULB SOCKET		右方向燈泡座
10	33451-145-000	2	L.SIGNAL SOCKET		左方向燈座
11	33450-145-00A	2	L.SIGNAL ASS'Y(E-MARK)	SAF-MR-R-E	左方向燈組合(E-MARK)JUTI
12	33435-145-00A	2	L.SIGBAL BULB SOCKET		左方向燈泡座
13	94050-05000C	4	HEX FLANGE NUT WITH SERRAT	5mm	六角緣面螺帽(五彩)
14	33700-225-000	1	TAIL LIGHT ASS'Y	E-MARK	後燈組合(LED)
15	90350-06000G	2	NYLON NUT	M6	止鬆螺帽(墨綠)
16	33401-145-000	2	R.SIGNAL SOCKET		右方向燈座
17	33403-225-000	4	FIX BRACKET		方向燈固定座
18	94101-0514010K	4	PLAIN WASHER	5*14*1	平面墊圈(黑)

225-26A MUFFLER

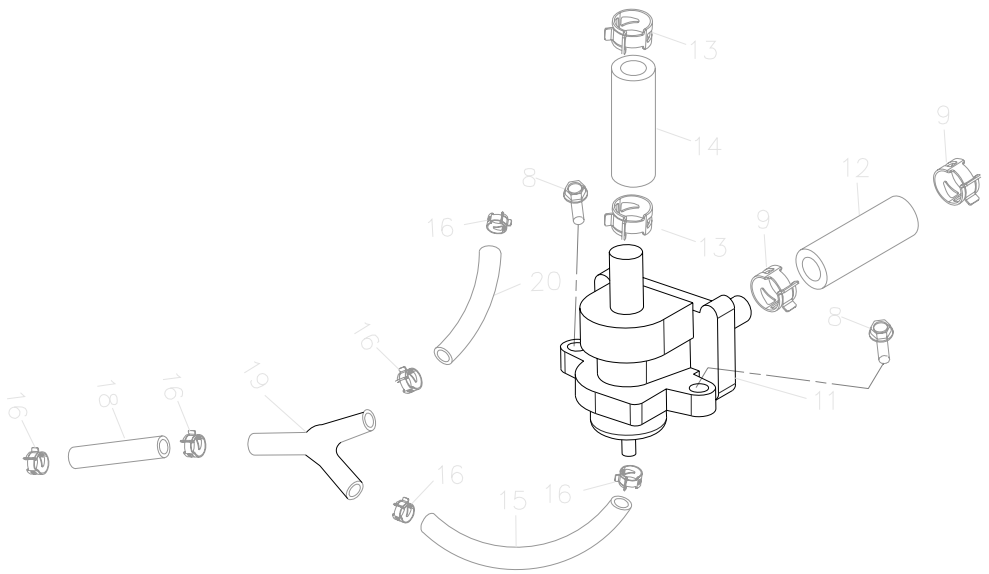

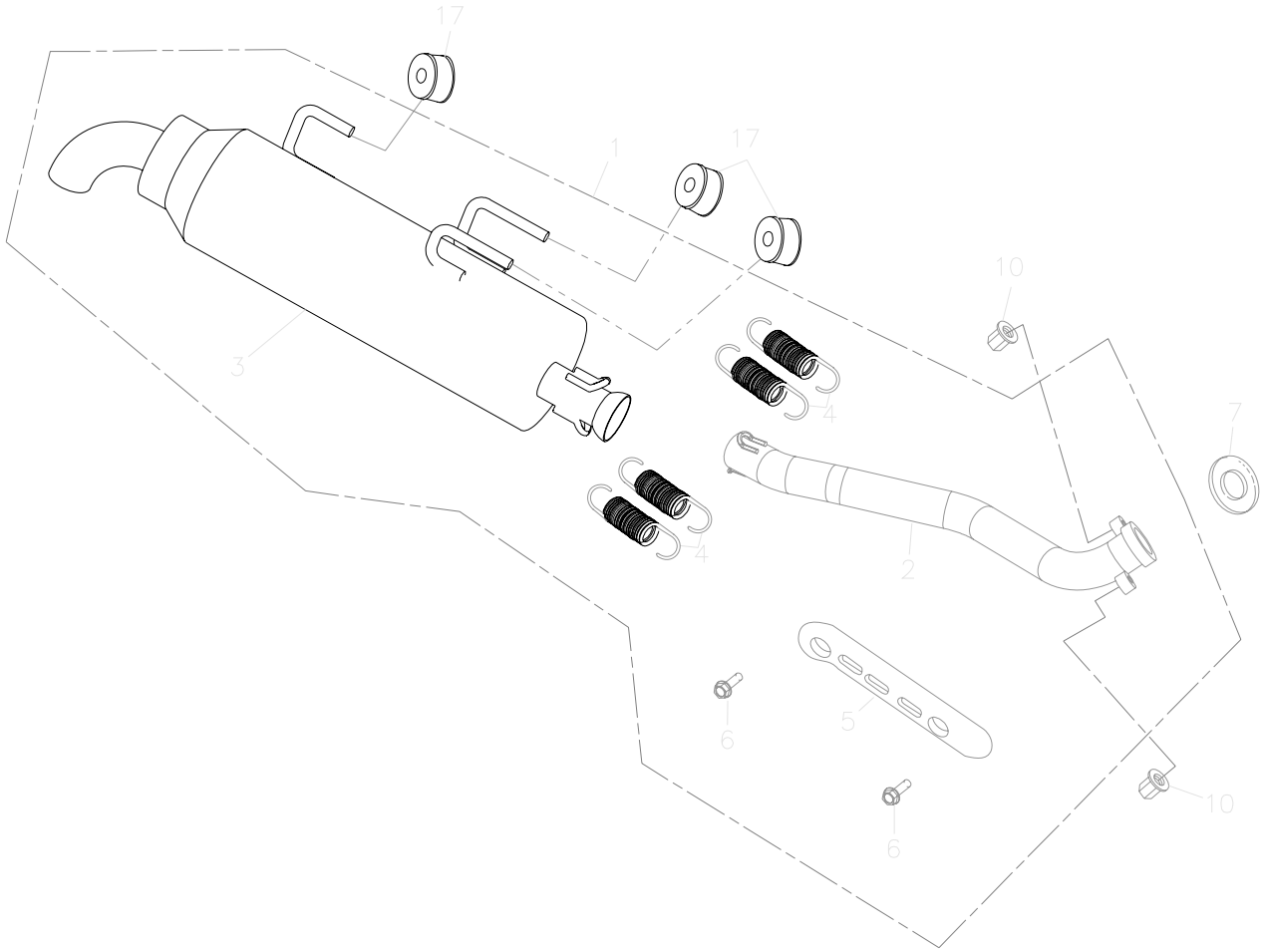

組件號：225-26A　　排氣管(92/61) MUFFLER

Item No. 項次	Parts No. 部品番號	Unit Qty 用量	Parts Name 零件名稱		
1	18300-225-00A	1	EXHAUST PIPE ASS'Y		排氣管總成
2	18311-225-00A	1	EXHAUST PIPE OF FRONT SECTION		排氣管前段(92/61)
3	18321-225-00A	1	SILENCER MUFFLER		排氣尾管(92/61)
4	18307-225-000	4	EX.PIPE SPRING W/RVBBER		排氣管彈簧(含橡膠)
5	18318-225-000	1	MUFFLER SHROUD		排氣管護板
6	96000-06010-08B	2	HEX FLANGE BOLT	6*10	六角緣面螺栓(白)
7	18291-225-000	1	EXHAUST PIPE GASKET	31.5*39*T3.5	排氣管墊片
8	96000-06020-10C	2	HEX FLANGE BOLT	M6*20	六角緣面螺栓(五彩)
9	94513-16000	2	SPRING CLAMP	16mm	彈扣
10	94050-08000C	2	HEX FLANGE NUT WITH SERRAT	8mm	X*六角緣面螺帽(五彩)
11	17410-225-000	1	A.I.S VALVE		二次空氣閥
12	17412-225-000	1	A.I.S HOSE	70mm	二次空氣軟管
13	94513-18000	2	SPRING CLAMP	18mm	彈扣
14	94400-1218230	1	HOSE		軟管(L=230)
15	94400-0408300	1	TUBE	4.8*8*300	汽油管
16	94513-08000	6	SPRING CLAMP		彈扣B00001-07
17	18305-179-000	3	ANTI-VIBRATION RUBBER	8*27.5	橡膠8*27.5
18	94400-0408200	1	TUBE	4.8*8*200	油管
19	16139-120-000	1	3-WAY CONNECTOR		三通接頭(Y型)
20	94400-0408150	1	FUEL TUBE	4.8*8	油管(L=150)

225-27 CARBURETOR

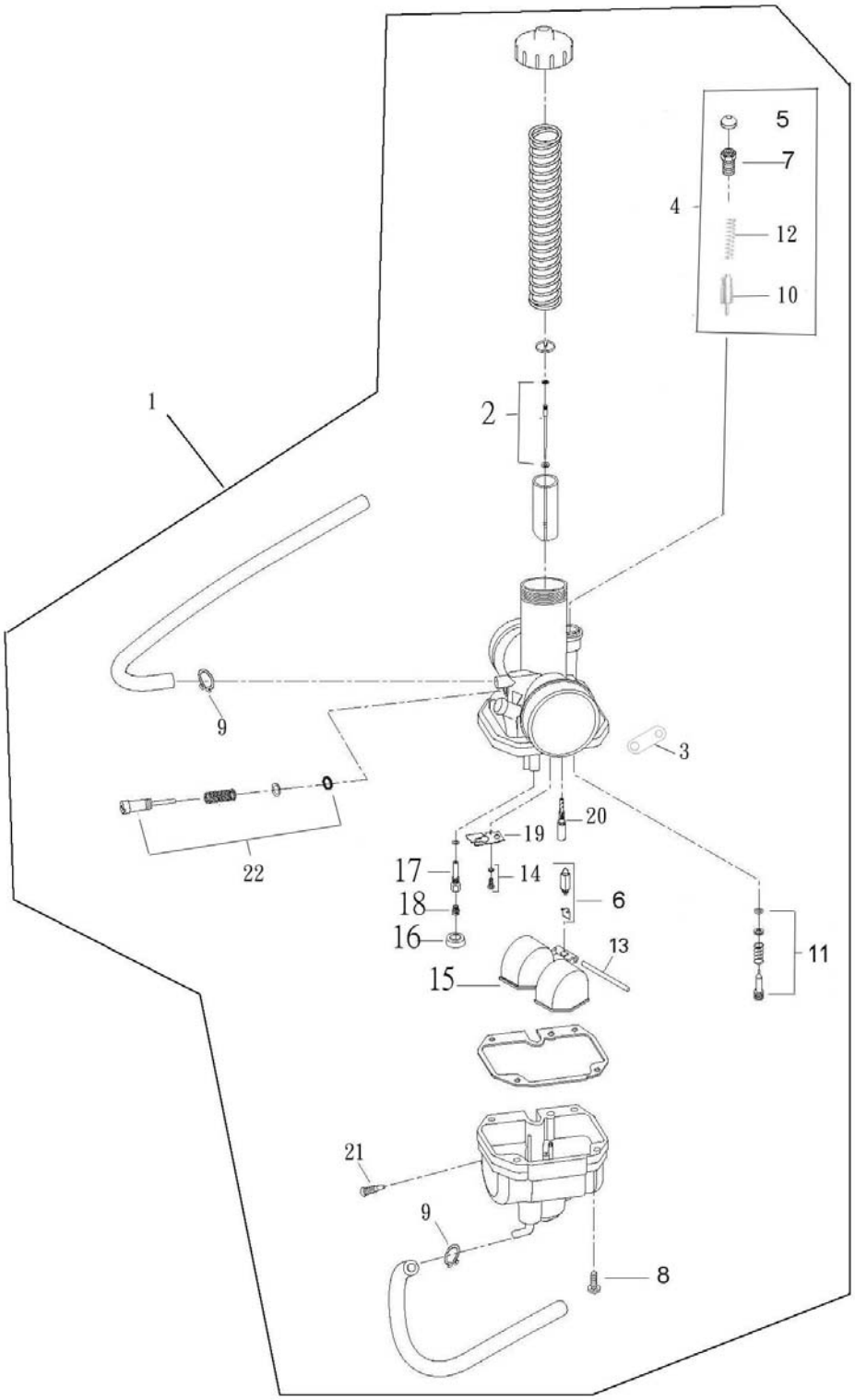

組件號：225-27　　化油器 CARBURETOR

Item No. 項次	Parts No. 部品番號	Unit Qty 用量	Parts Name 零件名稱		
1	16100-225-000	1	CARBURETOR ASS'Y	VM24-506	化油器總成
2	16104-179-000	1	NEEDLE SET		油針
3	16151-179-000	1	HOSE FIXED PLATE		軟管固定片
4	17215-179-000	1	MANUAL CHOKE		手動阻塞
5	16135-179-000	1	PLUNGER CAP		柱塞蓋(化油器用)
6	16117-179-000	1	NEEDLE VALVE ASS'Y		針閥總成
7	16138-179-000	1	RUBBER CAP		橡皮套(化合器用)
8	93502-04012C	4	PAN PHILLIPS BOLT	4*12	十字圓頭螺栓附墊圈
9	94510-08000	2	CLIP	8*0.8	夾緊扣
10	16133-179-000	1	STARTER PLUNGER		起動柱塞(化合器用)
11	16115-179-000	1	AIR ADJUST SCREW SET		空氣調整螺絲組
12	16134-179-000	1	PLUNGER SPRING		柱塞彈簧(化合器用)
13	16119-179-000	1	FLOAT PIN		浮筒梢
14	16142-179-000	1	SCREW OR WASHER		螺栓附墊圈
15	16118-179-000	1	FLOAT		浮筒
16	16143-179-000	1	HOLDLE		主噴嘴支座
17	16105-179-000	1	NEEDLE NOZZLE		針噴嘴
18	16108-225-000	1	MAIN JET	#117.5	主噴嘴
19	16141-179-000	1	PLATE		板
20	16110-179-000	1	PILOT JET	#22.5	引導噴口
21	16111-179-000	1	OIL RELEASE SCREW	M6	洩油螺釘(化合器用)
22	16114-179-000	1	THROTTLE SCREW SET		節流螺絲組

225-28 GEAR SHIFT SYSTEM

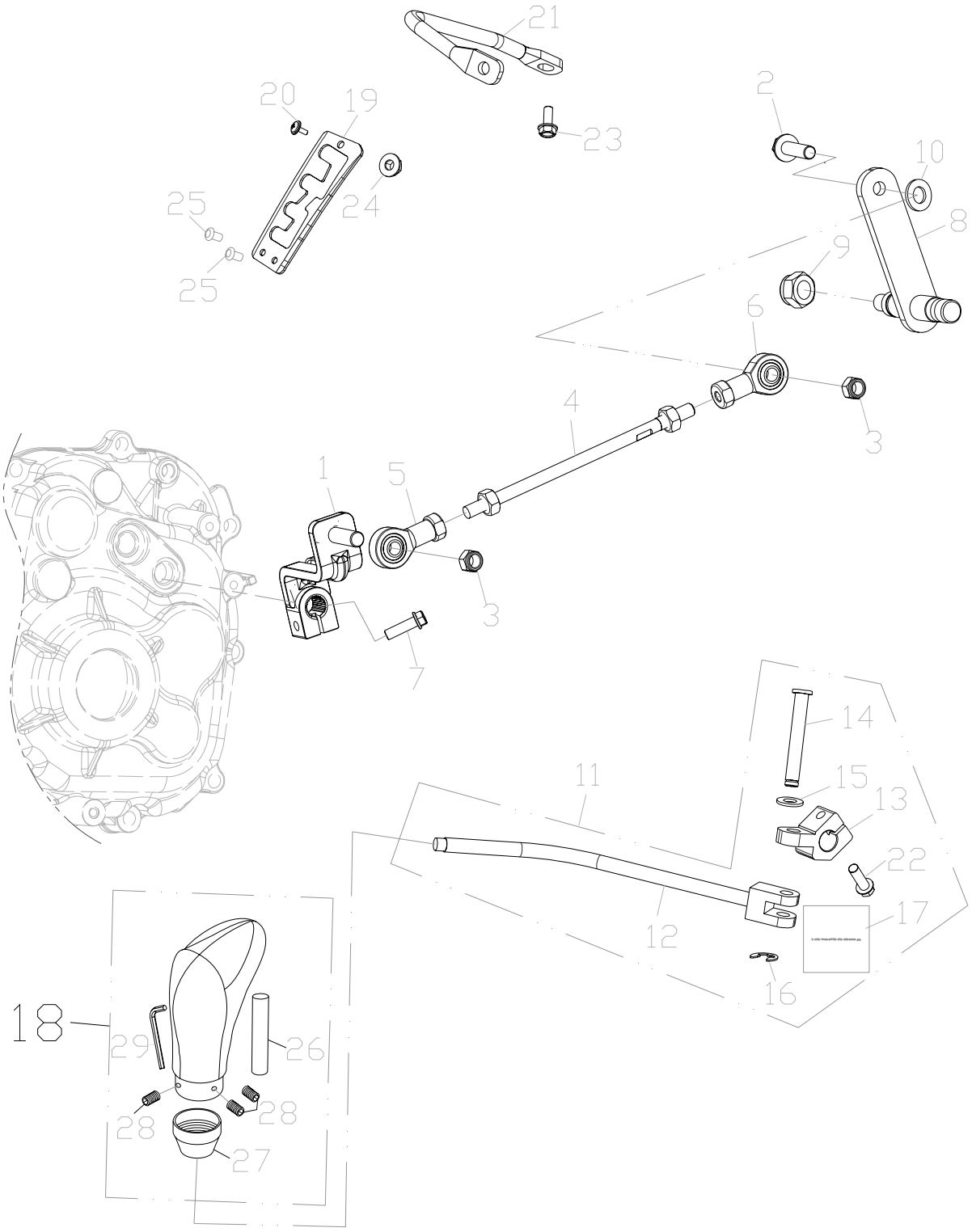

組件號：225-28　　排檔系統 GEAR SHIFT SYSTEM

Item No. 項次	Parts No. 部品番號	Unit Qty 用量	Parts Name 零件名稱		
1	24811-256-000	1	SHIFT LEVER		連桿固定座
2	96000-08028-12G	1	HEX WASHER FACE BOLT	M8*28	X*六角緣面螺栓(墨綠)
3	94053-08000G	2	NUT	8mm	彈片螺帽(墨綠)
4	91001-08500B	1	CONNECTING ROD	8*500	雙頭螺栓(白)
5	24714-256-000	1	ROD END (LEFT THREAD)		連桿萬向頭(左牙)
6	24715-256-000	1	ROD END (RIGHT THREAD)		連桿萬向頭(右牙)
7	96000-06020-10C	2	HEX FLANGE BOLT	M6*20	六角緣面螺栓(五彩)
8	24705-225-000	1	SHIFTING PLATE		排檔桿固定軸
9	90350-10000G	1	NYLON NUT	M10*P1.25	止鬆螺帽(墨綠)
10	94101-0816020B	1	PLAIN WASHER	8*16*2	平面墊圈(白)
11	24720-225-000	1	SHAFT LEVER ASSY		排檔桿組
12	24701-225-000	1	SHAFT ROD		排檔桿
13	24719-256-000	1	SHAFT LEVER		排檔桿固定座
14	24716-256-000	1	PIN		排檔插銷
15	94101-0814020G	1	PLAIN WASHER	8*16*2	平面墊圈(墨綠)
16	94511-0700E	1	EXTERNAL CIR CLIP	ETW-7	外環夾(E 型扣環)
17	24708-256-000	1	SHAFT ROD RETURN SPRING		排檔回位彈簧
18	24807-197-000	1	KNOB		把手
19	24712-225-000	1	SHAFT LEVEL PLATE		檔位座
20	93502-05016B	1	PAN PHILLIPS BOLT	5*16	十字圓頭螺栓附墊圈(白)
21	24721-225-000	1	SHAFT LEVEL PLATE FIX ROD		檔位座固定桿
22	96000-06025-10G	1	HEX WASHER FACE BOLT	M6*25	六角緣面螺栓(墨綠)
23	96000-06014-10G	1	HEX FLANGE BOLT	M6*14	X*六角緣面螺栓(墨綠)
24	90350-05000K	1	NYLON INSERT LOCK NUT	5mm	止鬆螺帽 5mm
25	90662-118-000	2	RIVET	#6-5	拉釘
26	24813-197-000	1	KNOB SFIFT	11*16.5*50	把手固定軸
27	24814-197-000	1	KNOB BRACKER		把手固定座
28	91003-04006K	3	SOCKET BOLT	4*6	窩頭螺栓(黑)
29	24812-197-000	1	WENCH		把手拆裝板手

225-A2 STICKER

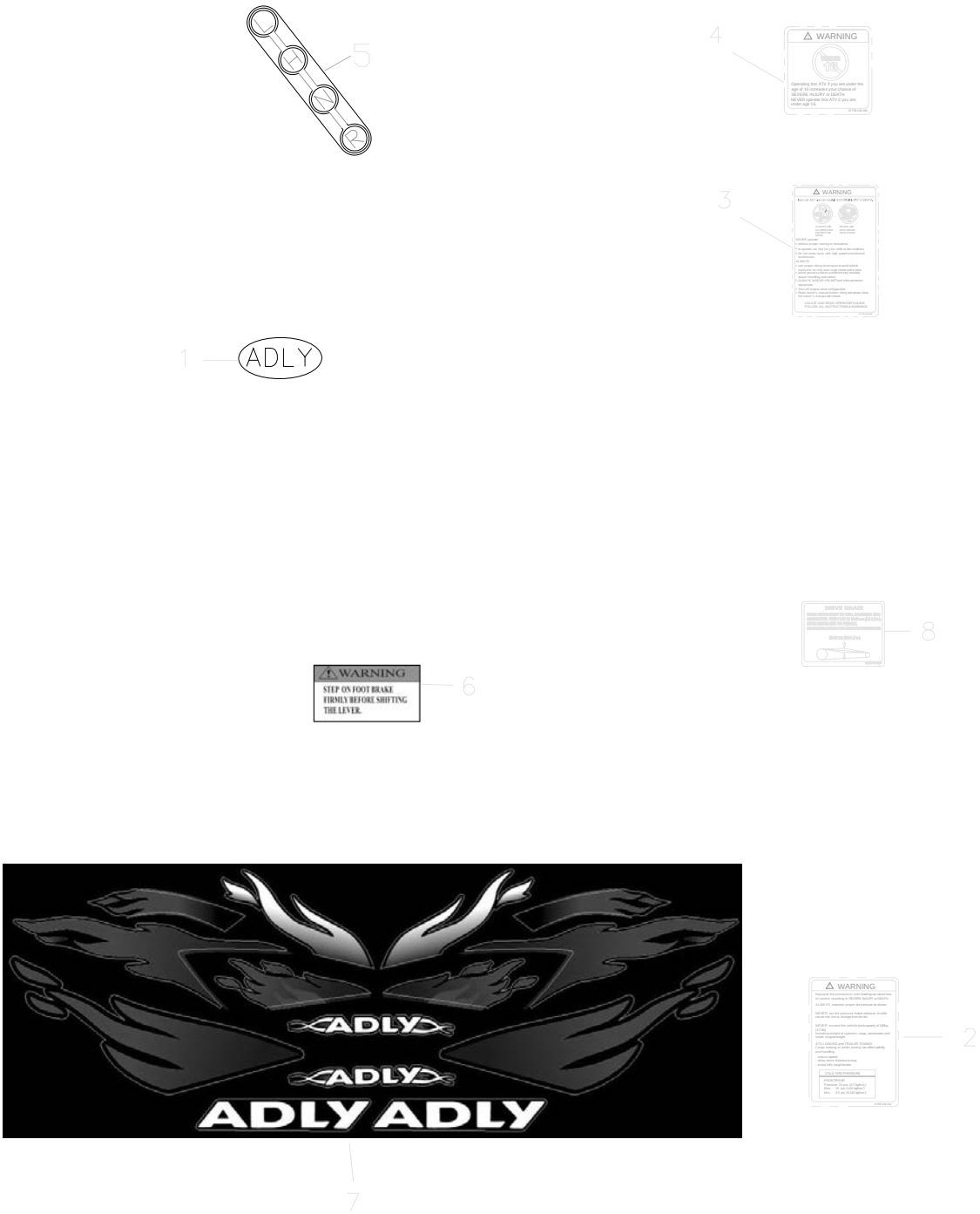

組件號：225-A2　　貼紙(歐規) STICKER

Item No. 項次	Parts No. 部品番號	Unit Qty 用量	Parts Name 零件名稱		
1	87700-888-00Z	1	ADLY POLY STICKER		ADLY (波麗)
2	87756-169-00A	1	WARNING LABEL(TIRE INFLATION)		警告貼紙(輪胎)EU2
3	87758-169-00A	1	WARNING LABLE(INJURE)		警告貼紙(注意事項)EU2
4	87759-169-000	1	WARNING LABLE(16 YEARS OLD AND UNDER)		Y-16 警告貼紙
5	87729-256-000	1	INDICATOR STICKER		變速指示貼紙
6	87747-197-00C	1	WARNING STICKER		排檔警告貼紙-ATV-50RS.
7	87700-225-000	1	STICKER ASS'Y		全台份貼紙-4張
8	87739-179-000	1	CHAIN INSTRUCTION DECAL		鍊條調整貼紙